wildSun 500

LED MOVING HEAD

USER MANUAL

Keep this manual for future needs

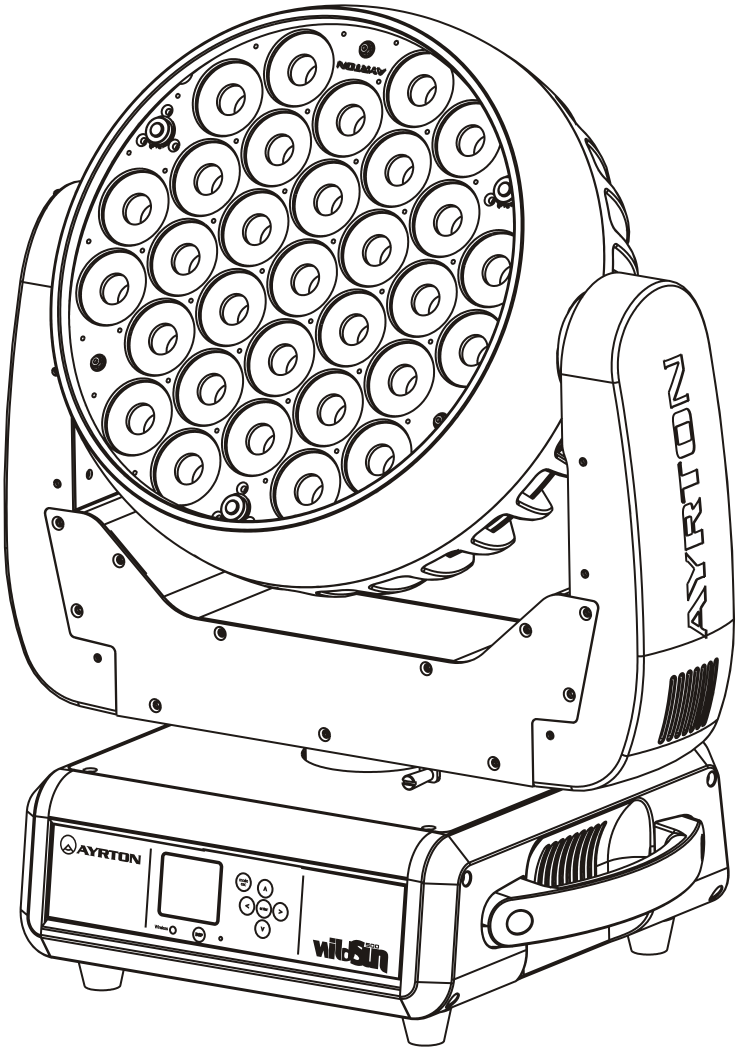

AYRTON

Light in action

▪ V 1.0 ▪ 07.2011
▪ ENGLISH ▪ FRANÇAIS

Summary

4 ■ Introduction
4 ■ Description of the device
4 ■ Overview
5 ■ Safety instructions
5 ■ General guidelines
6 ■ Installation instructions
6 ▪ Installation method via clamp
7 ▪ DMX-512 control connection
7 ▪ DMX-512 connection with DMX terminator
7 ▪ Led Moving Head DMX starting adress selection
7 ▪ Operating instructions of the internal DMX wireless system
8 ▪ Control Board
9 ▪ Function mode
10 ▪ Information
11 ▪ Personality
13 ▪ Reset-functions
13 ▪ Effect Adjust
14 ▪ Users mode set
14 ▪ Edit program
16 ■ Instruction on use
18 ■ Error message
18 ▪ PAN - movement Er
18 ▪ TILT - Movement Er
18 ■ Cleaning and maintenance
18 ■ Technical specifications
18 ▪ Optics
18 ▪ Source
18 ▪ Movement
18 ▪ Colours
18 ▪ Dimmer, strobe
19 ▪ Control
19 ▪ Software facilities
19 ▪ Hardware facilities
19 ▪ Power supply
19 ▪ Cooling system
19 ▪ Housing
19 ▪ Rigging
19 ▪ Operating parameters
19 ▪ Conformity
19 ▪ Size
19 ▪ Weight
20 ■ Flightcase foam
20 ■ Warranty

Sommaire

22 ■ Introduction
22 ■ Description du projecteur
22 ■ Vue d'ensemble
23 ■ Instructions de sécurité
23 ■ Instructions générales
24 ■ Instructions d'installation
24 ▪ Méthode d'installation avec des crochets
25 ▪ Connexion DMX 512
25 ▪ Connexion DMX 512 avec bouchon de terminaison
25 ▪ Réglage de l'adresse DMX du projecteur
25 ▪ Réglage du système interne wireless DMX DMX sans fil)
26 ▪ Panneau de contrôle
27 ▪ Function mode
28 ▪ Information
29 ▪ Personality
31 ▪ Reset-functions
32 ▪ Effect Adjust
32 ▪ Users mode set
32 ▪ Edit program
33 ■ Charte DMX du WILDSUN 500
36 ■ Entretien et maintenance
36 ▪ Nettoyage
36 ▪ Surveillance
36 ■ Spécifications techniques
36 ▪ Optique
36 ▪ Source
36 ▪ Mouvement
36 ▪ Couleurs
36 ▪ Dimmer, strobe
36 ▪ Contrôle
37 ▪ Caractéristiques logicielles
37 ▪ Caractéristiques matérielles
37 ▪ Alimentation
37 ▪ Refroidissement
37 ▪ Construction
37 ▪ Fixation
37 ▪ Paramètres d'utilisation
37 ▪ Conformité
37 ▪ Dimensions
37 ▪ Poids
38 ■ Mousse pour réalisation d'un «flightcase»
38 ■ Garantie

Thank you for your patronage. We are confident that our excellent products and service can satisfy you. For your own safety, please read this user manual carefully before installing the device.
In order to install, operate, and maintain the lighting safety and correctly. We suggest that the installation and operation should be done by the verified technician and follow the instruction strictly.

CAUTION !
Unplug mains lead before opening the housing.

Every person involved with the installation, operation and maintenance of this device has to:

- be qualified
- follow carefully the instructions of this manual

Introduction

Thank you for having chosen this professional LED Moving Head projector.
You will see you have acquired a powerful and versatile device.

Unpack the device. Inside the box you should find :

1. One XLR connection cable
2. Two omega clamps
3. One safety rope
4. Manual

Please check carefully that there is no damage caused by transportation. Should there be any, consult your dealer and don't install this device.

Description of the device

- 31 x 13W high power four-colors LEDs (Red / Green / Blue / White)
- 3 DMX Channel modes: 17, 24, 49 DMX channels selectable for numerous applications
- Pan movement: pan 540°/630°, Tilt movement: tilt 265°
- Strobe-effect with 1 to 25 flashes per second
- Zoom: 11° to 45° linear zoom
- General dimming and blackout for all four effect
- Excellent RGBW mixing and rainbow effect
- Control board with full color LCD graphic display and touch-keyboard
- Rechargeable back-up Battery for Display, no need external power supply, enable users to enter display menu for address setting or access other functions setting.
- Wireless receiver pre-installed
- Software-upload by optional accessory via DMX line
- Preset program: 7 built in programs can be called up via DMX controller

Overview

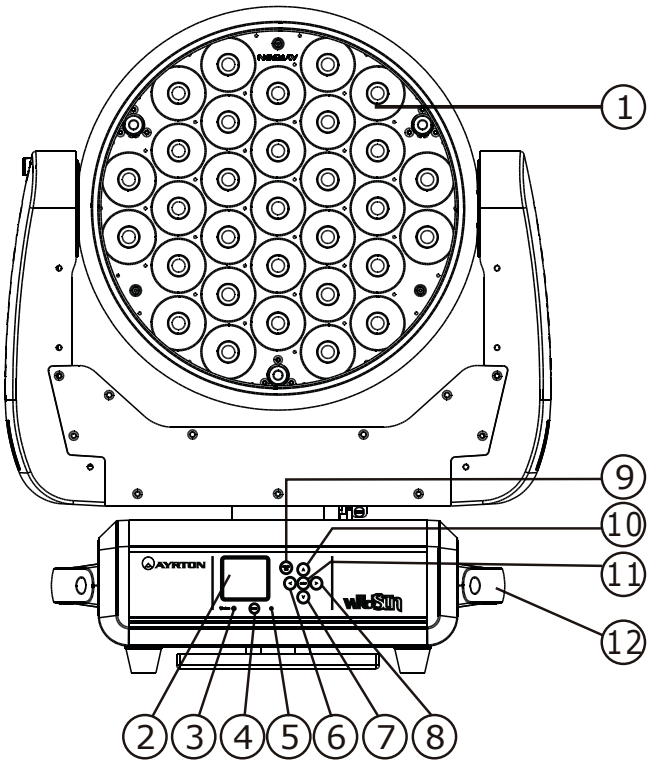

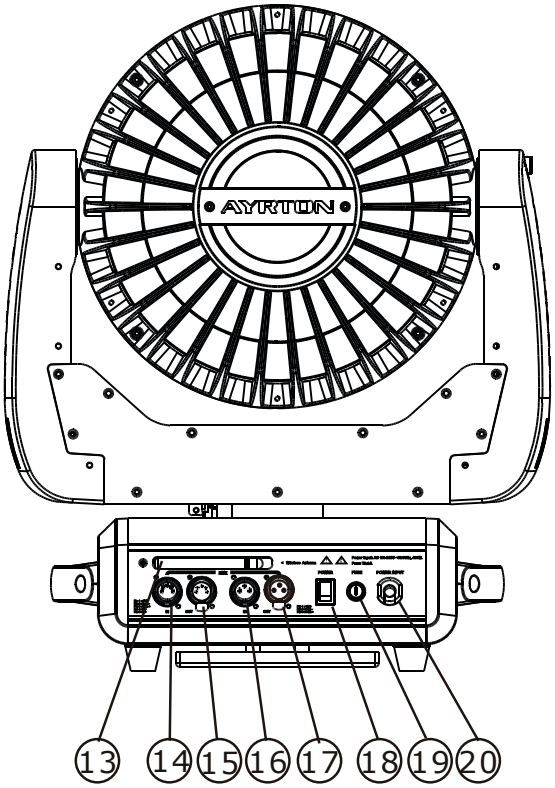

1. Lens
2. Display
3. Wireless indicator
4. DSP Switch
5. Microphone
6. LEFT-button
7. DOWN-button
8. RIGHT-button
9. MODE/ESC-button
10. UP-button
11. ENTER-button
12. Handle
13. Antenna - Wireless DMX
14. 5-Pin DMX in
15. 5-Pin DMX out
16. 3-Pin DMX in
17. 3-Pin DMX out
18. Power Switch
19. Fuse
20. Power input

Safety instructions

CAUTION !

Be careful with your operations. With a dangerous voltage you can suffer a dangerous electric shock when touching wires.

This device has left the factory in perfect condition. In order to maintain this condition and to ensure a safe operation, it is absolutely necessary for the user to follow the safety instructions and warning notes written in this user manual.

Important :
Damages caused by the disregard of this user manual are not subject to warranty. The dealer will not accept liability for any resulting defects or problems.

If the device has been exposed to temperature changes due to environmental changes, do not switch it on immediately. The arising condensation could damage the device. Leave the device switched off until it has reached room temperature.

This device falls under protection-class I. Therefore it is essential that the device should be earthed.

The electric connection must carry out by qualified person.

No move at operating mode.

If the external flexible cable or cord of this luminaire is damaged, it shall be exclusively replaced by the manufacturer or his service agent or a similar qualified person in order to avoid a hazard.

Make sure that the available voltage is not higher than stated at the end of this manual.
Make sure the power cord is never crimped or damaged by sharp edges. If this would be the case, replacement of the cable must be done by an authorized dealer.

Always disconnect from the mains, when the device is not in use or before cleaning it. Only handle the power cord by the plug. Never pull out the plug by tugging the power cord.

Fixtures cannot be installed on combustible substances, keep more than 50cm distance with wall for smooth air flow, so there should be no shelter for fans and ventilation for heat radiation.

CAUTION !

PROJECTOR USING CLASS 2 LED SOURCES
(EN60625-1 : 1994)
This device uses multiple high-power (CLASS 2) LED (Light Emitting Diode) light sources.

Never look directly at the light source when it is lit; never stand directly in the device's beam close up.
Always ensure the power is disconnected when installing, dismantling or replacing the device to prevent any risk of glare and to avoid any harm to your eyes.

CAUTION !

Never touch the device during operation !
The housing may heat up.

CAUTION !

Never look directly into the light source, as sensitive persons may suffer an epileptic shock.

Please be aware that damages caused by manual modifications to the device are not subject to warranty. Keep away from children and non-professionals.

General guidelines

This device is a lighting effect for professional use on stages, in discotheques, theatres, etc., the device was designed for indoor use only.

This fixture is only allowed to be operated with the max alternating current which stated in the technical specifications of this manual.

Lighting effects are not designed for permanent operation. Consistent operation breaks may ensure that the device will serve you for a long time without defects.

Do not shake the device. Avoid brute force when installing or operating the device.

While choosing the installation-spot, please make sure that

the device is not exposed to extreme heat, moisture or dust. Please don't project the beam onto combustible substances. The minimum distance between light-output from the Led Moving Head and the illuminated surface must be more than 0.5 meter.

If you use the quick lock cam in hanging up the fixture, please make sure the quick lock fasteners turned in the quick lock holes correctly.

Operate the device only after having familiarized with its functions. Do not permit operation by persons not qualified for operating the device. Most damages are the result of unprofessional operation.

Please use the original packaging if the device is to be transported.

For safety reasons, please be aware that all modifications on the device are forbidden.
If this device will be operated in any way different to the one described in this manual, the product may suffer damages and the guarantee becomes void. Furthermore, any other operation may lead to short-circuit, burns, electric shock, lamp explosion, crash, etc.

Installation instructions ▪

CAUTION !
Please consider the GB7000.15/EN60598-2-17 and the other respective national norms during the installation. The installation must only be carried out by a qualified person.

The applicable temperature for the Led Moving Head is between 0°C to 40°C. Do not use the Led Moving Head under or above the temperature.

The installation of the effect has to be built and constructed in a way that it can hold 10 times the weight for 1 hour without any harming deformation.
The installation must always be secured with a secondary safety attachment, e.g. an appropriate safety rope.
Never stand directly below the device when mounting, removing or servicing the fixture.
The operator has to make sure the safety relating and machine technical installations are approved by an expert before taking the device into operation for the first time.
These installations have to be approved by a skilled person once a year.

CAUTION !
Before taking into operation for the first time, the installation has to be approved by an expert.

Cautions :
The effect should be installed outside areas where persons may reach it, walk by or be seated.

Overhead mounting requires extensive experience, including amongst others calculating working load limits, installation material being used, and periodic safety inspection of all installation material and the device. If you lack these qualifications, do not attempt the installation yourself. Improper installation can result in bodily injury.

CAUTION !
The electric connection must only be carried out by a qualified electrician.

Before mounting make sure that the installation area can hold a minimum point load of 10 times the device's weight.
Connect the fixture to the mains with the power plug.

Installation method via clamp

Please refer to the picture below:

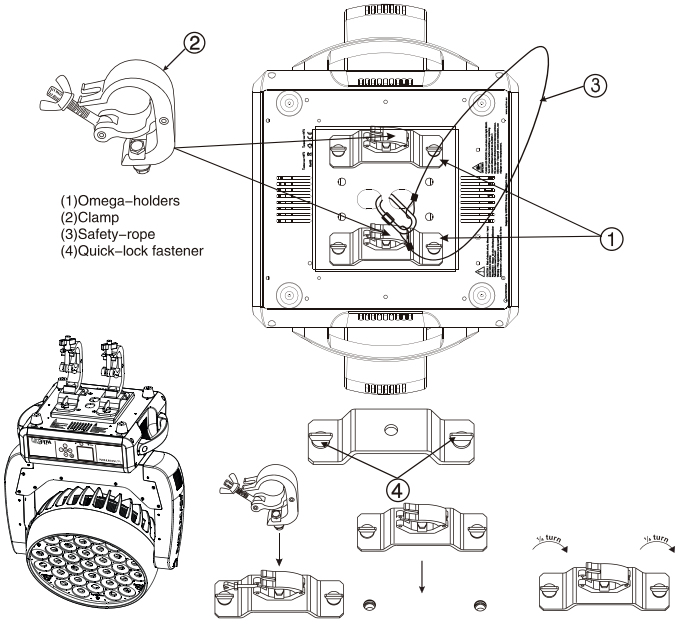

▪ Fix the clamp on the bracket by tighten up the M12 screw on the bracket to the M13 hole in the middle of the bracket.
▪ Insert the quick-lock fasteners of the first Omega holder into the respective holes on the bottom of the device. Tighten the quick-lock fasteners fully clockwise.
▪ Install the second Omega holder.
▪ Pull the safety-rope through the holes on the bottom of the base and over the trussing system or a safe fixation spot.

Insert the end in the carabiner and tighten the safety screw.

DMX-512 control connection

Connect the provided XLR cable to the female 3-pin or5-pin XLR output of your controller and the other side to the male 3-pin or5-pin XLR input of the moving head. You can chain multiple Moving Head together through serial linking. The cable needed should be two core, screened cable with XLR input and output connectors. Please refer to the following diagram.

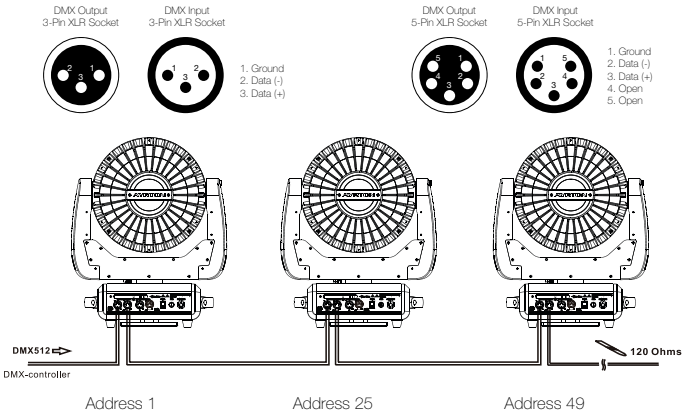

DMX-512 connection with DMX terminator

For installations where the DMX cable has to run a long distance or is in an electrically noisy environment, such as in a discotheque, it is recommended to use a DMX terminator. This helps in preventing corruption of the digital control signal by electrical noise. The DMX terminator is simply an XLR plug with a 120 Ohms resistor connected between pins 2 and 3, which is then plugged into the output XLR socket of the last fixture in the chain. Please see illustrations below.

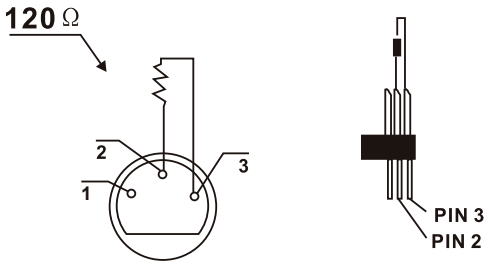

Led Moving Head DMX starting address selection

All fixtures should be given a DMX starting address when using a DMX signal, so that the correct fixture responds to the correct control signals. This digital starting address is the channel number from which the fixture starts to “listen” to the digital control information sent out from the DMX controller. The allocation of this starting address is achieved by setting the correct number on the display located on the base of the device.

You can set the same starting address for all fixtures or a group of fixtures, or make different address for each fixture individually.
If you set the same address, all the units will start to “listen” to the same control signal from the same channel number. In other words, changing the settings of one channel will affect all the fixtures simultaneously.
If you set a different address, each unit will start to “listen” to the channel number you have set, based on the quantity of control channels of the unit. That means changing the settings of one channel will affect only the selected fixture.
In the case of the Moving head, which is a 24 channel fixture, you should set the starting address of the first unit to 1, the second unit to 25 (24 + 1), the third unit to 49 (24+ 25), and so on.

Operating instructions of the internal DMX wireless system

1. Equipments:
DMX 512 controller, wireless transmitter, and the fixtures with wireless receiver.

2. Message from the LED indicator:
1) Rapid flashing red/Green: logging in to a transmitter
2) Slow flashing Red/Green: Logged on a transmitter and the DMX line is idle (No DMX is connected to transmitter).
3) Solid Green: Logged on to a transmitter and receiving DMX data.
4) Solid Red: Not logged on to a transmitter (free)

3. WDMX in the menu of the fixture:
On a fixture installed with wireless system, in order to switch between wireless control system and traditional DMX control (with cable), a new menu WDMX is added to the display board.

ON: (Activate WDMX)

- When the fixture is power ON, and the WDMX is activated to ON status, but did not connect to the controller and did not log in to the transmitter, the fixture will search for the DMX signal source. If the fixture is connected to the DMX controller it can be controlled by DMX controller; if it is log in to the wireless transmitter, it can be controlled by the Transmitter.
- When the fixture is power OFF, and the WDMX is in ON status, if the fixture is connected to DMX controller. After the fixture is power on, it can be controlled only by the DMX controller which connected. The fixture can log in the wireless transmitter, and receive only radio signal from transmitter, but not DMX from the transmitter.

OFF: (De-activate WDMX)

In this status, wireless system is not activated, so the fixture can not log in the transmitter.

REST: (reset WDMX memory)

Can remove the fixture from the connection with the transmitter, the fixture become free and ready to log in any transmitter.

4. Setup the wireless system:

a) Connect the transmitter with the DMX controller

b) To make the fixture installed with wireless receiver log in to the transmitter

- Initially, the indicator on the receiver fixture should be in Solid red
- Press and hold the configuration button on transmitter for less than 3 seconds the red/green LEDs on the transmitter and the receiver fixture will flash rapidly for about 5 ~ 10 seconds while the system goes through its setup procedure.
- Once the receiver fixture is logged in to the transmitter (T1), the fixture with wireless receiver will keep the memory, even if restart the power, this unit will log in the transmitter (T1) automatically.

c) Use the DMX 512 to control the fixture

5. Remove the receivers from transmitter (T1) and to log in to another transmitter (T2)

Case 1: Remove a receiver:

- On the control board of the fixture, enter menu to activated the function of REST;
- The LED for wireless on the fixture should turn to Solid red; the receiver can log out from the transmitter (T1);
- Press the configuration button on transmitter(T2) for less than 3 second, then the fixture will start to connect with the transmitter (T2)

Case 2: Remove all receivers from a transmitter (T1) to log in to T2;

- Press and hold the configuration button on the T1 as least 5 seconds, can clear the connection with all the fixtures.
- All the red/green LEDs on the receiver fixtures will turn to Solid red to indicate that the receivers are unassigned and removed from the transmitter (T1);
- Press and hold the configuration button on the T2 less then less than 3 second, the fixtures will connect with the T2

PS:

1. Please log the receivers out from the transmitter after every job, so that the receivers are in free un assigned state and ready to be assigned to a transmitter.

2. Do not connect the fixture which is under the communication of wireless system to the DMX controller, otherwise it will cause interference from the DMX controller.

Control Board

The Control Board offers several features: you can simply set the starting address , run the pre-programmed program or make a reset.

The main menu is accessed by pressing the mode esc button until the display starts flashing.
Browse through the menu by pressing the ∧ button, ∨ button, < button or > button. Press the Enter-button in order to select the desired menu. You can change the selection by pressing the the ∧ button, ∨ button, < button or > button.
Confirm every selection by pressing the mode esc button. You can leave every mode by pressing the mode esc button. The functions provided are described in the following sections. it will exit from flash 10 seconds after the last keypress. Press this key under edit mode. The functions provided are described in the following sections.

To access the display menu via the internal battery, press the DSP button for 2 seconds; To shut off the display immediately, choose the commend « Reset All» menu and press «Enter» button, otherwise, the display will automatically switch off about 1 minute from last button press.

Function Mode	Set Dmx Address Value Display Set To Slave Auto Program Music Control	A001~AXXX PAN… Slave1,Slave2,Slave3 Master / Alone Master / Alone		DMX address setting DMX value display Slave setting Auto program Music control
Information	Time Information	Current Time Total Life Hours Last Run Hours Timer Password Clear Last Run	XXXX(Hours) XXXX(Hours) XXXX(Hours) Password=XXX ON/OFF	Power on running time Fixture running time Fixture Last times clear Timer Password 038 Clear Fixture Last time
	Temperature Info	Head Temperature	XXX °C / °F	Temperature in the head
	Software Version	Ver 1.0		Software version of each IC
Personality	Status Settings	Address via DMX No DMX Status Pan Reverse Tilt Reverse Pan Degree Feedback Movement Speed Zoom Speed Mic Sensitivity Hibernation	ON/OFF Close/Hold/Auto/Music ON/OFF ON/OFF 630/540 ON/OFF Speed 1~ 4 Speed 1~ 2 0~99% OFF/1~99M 15M	Add. via DMX Auto run if no DMX Pan Reverse movement Tilt Reverse movement Pan Degree Select Movement Feedback switch Movement Mode Select Zoom Mode Select Sensitivity of Mic. Standby mode
	Fans Control	Head Control	Auto Fans Speed High Fans Speed Low Fans Speed	Head Fans Speed Mode Select
		Base Control	10% 30% 50%	Base Fans Speed Mode Select
	Display Setting	Shutoff Time Display Reverse Key Lock		02~60m 05m ON/OFF ON/OFF
	Temperature C/F	Celsius Fahrenheit		Temperature switch between °C / °F
	Initial Effect	PAN	PAN =XXX	Initial effect position
	Wireless DMX	De-Act WDMX Activate WDMX Act & Data Out Rest WDMX Mem		De-activate WDMX Activate WDMX Act & Data Out Reset Wireless DMX Mem
	Reset Default	ON/OFF		Restore factory sett.
Reset Function	Reset All Reset Pan&Tilt Reset Zoom			Reset all motors Reset Pan&Tilt Reset Zoom
Effect Adjust	Test Channel	PAN		Test function
	Manual Control	PAN	PAN =XXX	Control the light
	Calibrate Values	--Password-- PAN :	Password=XXX PAN=XXX :	Calibrate and adjust the effects to standard/right position Password "050"
Users Mode Set	User Mode	Standard Mode Basic Mode Extended Mode User Mode A User Mode B User Mode C		User's mode to change channel numbers
	Edit User Mode	PAN	PAN = CH01	Preset User modes
Edit Program	Select Programs	Auto Pro Part 1 Auto Pro Part 2 Auto Pro Part 3	Program 1 ~ 10 Program 1 Program 1 ~ 10 Program 2 Program 1 ~ 10 Program 3	Select programs to be run
	Edit Program	Program 1 : Program 10	Program Test Step 01=SCxxx Step 64=SCxxx ("STEP XX")	Testing program Program in loop Save and exit
	Edit Scenes	Edit Scene 001 ~ Edit Scene 250	Pan,Tilt,…… --Secne Time-- Input By Outside Pan=xxx…… TIME=xx.xs	Save and automatically return manual scenes edit
	Rec. Controller	XX~XX		Automat. scenes rec

Function mode

Set DMX Address

With this function, you can adjust the desired DMX-address via the Control Board.

1. Access the main menu.
2. Tap the <Up/Down> button until "Set DMX Address" is displayed.
3. Press ENTER, the display will show "Set DMX Address".
4. Tap the <Up/Down> button, the display will show "A001~AXXX"
5. Press ENTER to confirm or press <MODE/ESC> to return to the main menu.

Value Display

With this function you can display the DMX 512 value of each channel. The display automatically shows the channel with a value changing.

1. Access the main menu.
2. Tap the <Up/Down> button until "Value Display" is displayed.
3. Press ENTER, the display will show "Value Display".
4. Tap the <Up/Down> button, choose each channel.
5. Press ENTER to confirm or press <MODE/ESC> to return to the main menu.

Set to slave

With this function, you can define the device as slave.

1. Access the main menu.
2. Tap the <Up/Down> button until "Set To Slave" is displayed.
3. Press ENTER, the display will show "Set To Slave".
4. Tap the <Up/Down> button, the display will show "Slave1", "Slave2", "Slave3".
5. Press ENTER to confirm or press <MODE/ESC> to return to the main menu.

Auto Program

With this function, you can run the internal program. You can select the desired program under "Select program". You can set the number of steps under "Edit program". You can edit the individual scenes under "Edit scenes". With this function, you can run the individual scenes either automatically, i.e. with the adjusted Step-Time.

1. Access the main menu.
2. Tap the <Up/Down> button until "Auto Program" is displayed.
3. Press ENTER, the display will show "Auto Program".
4. Tap the <Up/Down> button, the display will show "Master1", " Alone".
5. Press ENTER to confirm or press <MODE/ESC> to return to the main menu.

Music control

With this function, you can run the internal program sound-controlled.

1. Access the main menu.
2. Tap the <Up/Down> button until "Music control" is displayed.
3. Press <ENTER>, the display will show "Music control".
4. Tap the <Up/Down>button, the display will show "Master1", " Alone".
5. Press <ENTER> to confirm or press <MODE/ESC> to return to the main menu.

Information

Time information

Current Time

With this function, you can display the temporary running time of the device from the last power on. The display shows "XXXX", "XXXX" stands for the number of hours. The counter is resetted after turning the device off.

1. Tap <MODE/ESC>button, access the main menu, Tap the <Up/Down> button until "Information" is displayed. Press ENTER, the display will show "Information". Tap the <Up/Down> button until the display will show "Timer Password". Press ENTER, the display will show "Timer Password".
2. Press <Up/Down>, the display will show "Current Time".
3. Press <ENTER>, the display will show "Current Time".
4. The display will show "XXXX" (Hours);
5. Press <ENTER> to confirm or press <MODE/ESC> to return to the main menu.

Total Life Hours

With this function, you can display the running time of the device. The display shows "XXXX", "XXXX" stands for the number of hours.

1. Tap <MODE/ESC> button, access the main menu, Tap the <Up/Down> button until "Information" is displayed. Press ENTER, the display will show "Information". Tap the <Up/Down> button until the display will show "Timer Password". Press ENTER, the display will show "Timer Password".
2. Press <Up/Down>, the display will show "Total Life Hours".
3. Press< ENTER>, the display will show "Total Life Hours".
4. The display will show "XXXX" (Hours);
5. Press <ENTER> to confirm or press <MODE/ESC> to return to the main menu.

Last Run Hours

With this function, you can display the last running time of the fixture since the last reset. The display shows "XXXX", "XXXX" stands for the number of hours.

1. Tap <MODE/ESC> button, access the main menu, Tap the <Up/Down> button until "Information" is displayed. Press ENTER, the display will show "Information". Tap the <Up/Down> button until the display will show "Timer Password". Press ENTER, the display will show "Timer Password".
2. Press <Up/Down>, the display will show "Last Run Hours".
3. Press < ENTER>, the display will show "Last Run Hours".
4. The display will show "XXXX" (Hours);
5. Press <ENTER> to confirm or press <MODE/ESC> to return to the main menu.

Timer Password

With this function, you can display the timer password.

1. Tap <MODE/ESC> button, access the main menu, Tap the <Up/Down> button until "Information" is displayed. Press ENTER, the display will show "Information". Tap the <Up/Down> button until the display will show "Timer Password". Press ENTER, the display will show "Timer Password".
2. Press <Up/Down>, the display will show "Timer Password".
3. Press < ENTER>, the display will show "Timer Password". The time password is 038.
4. Press <ENTER> to confirm or press <MODE/ESC> to return to the main menu.

Clear Last Run

With this function, you can clear last run time of the fixture. The display shows "ON" or "OFF", Press "Enter" to confirm.

1. Tap <MODE/ESC> button, access the main menu, Tap the <Up/Down> button until "Information" is displayed. Press ENTER, the display will show "Information". Tap the <Up/Down> button until the display will show "Timer Password". Press ENTER, the display will show "Timer Password".
2. Press <Up/Down>, the display will show "Clear Last Run".
3. At "L-Timer Password" menu input right password, Press < ENTER>, the display will show "Clear Last Run".
4. The display show "OFF",Press <Up/Down>, the display will show "ON".
5. Press <ENTER> to confirm or press <MODE/ESC> to return to the main menu.

Temperature Info

Head Temperature

With this function you can display the current temperature of the head of the fixture.

1. Tap <MODE/ESC> button, access the main menu, Tap the <Up/Down> button until "Information" is displayed. Press ENTER, the display will show "Information". Tap the <Up/Down> button until "Temperature Info" is displayed. Press ENTER, the display will show "Temperature Info".
2. Press <Up/Down>, the display will show "Head Temperature".
3. Press <ENTER>, the display will show "Head Temperature".
4. The display show "XXX °C / °F".
5. Press <ENTER> to confirm or press <MODE/ESC> to return to the main menu.

Software version

With this function, you can display the software version of the device.

1. Tap <MODE/ESC> button, access the main menu, Tap the <Up/Down> button until “Information” is displayed. Press ENTER, the display will show “Information”.
2. Press <Up/Down>, the display will show “Software version”.
3. Press <ENTER>, the display will show “Software version”.
4. The display show “Ver 1.0……”.
5. Press <ENTER> to confirm or press <MODE/ESC> to return to the main menu.

Personality

Status setting

Address via DMX

With this function, you can adjust the desired DMX-address via an external controller.

1. Tap <MODE/ESC> button, access the main menu, Tap the <Up/Down> button until “Personality” is displayed. Press ENTER, the display will show “Personality”. Tap the <Up/Down> button until the display will show “Status setting”. Press ENTER, the display will show “Status setting”.
2. Press <Up/Down>, the display will show “Address via DMX”.
3. Press <ENTER>, the display will show “Address via DMX”.
4. The display show “ON”, Press <Up/Down>, the display will show “OFF”.
5. Press <ENTER> to confirm or press <MODE/ESC> to return to the main menu.

No DMX Status

With this function, when the drive is not DMX signal, it runs automatism, close, hold and music, the default is hold.

1. Tap <MODE/ESC> button, access the main menu, Tap the <Up/Down button until “Personality” is displayed. Press ENTER, the display will show “Personality”. Tap the <Up/Down> button until the display will show “Status setting”. Press <ENTER>, the display will show “Status setting”.
2. Press <Up/Down>, the display will show “No DMX Status”.
3. Press <ENTER>, the display will show “No DMX Status”.
4. The display show “Hold”, Press <Up/Down>, the display will show “Close”, “Auto”, “Music”.
5. Press <ENTER> to confirm or press <MODE/ESC> to return to the main menu.

Pan Reverse

With this function you can reverse the Pan-movement.

1. Tap <MODE/ESC> button, access the main menu, Tap the <Up/Down> button until “Personality” is displayed. Press ENTER, the display will show “Personality”. Tap the <Up/Down> button until the display will show “Status setting”. Press <ENTER>, the display will show “Status setting”.
2. Press <Up/Down>, the display will show “Pan Reverse”.
3. Press <ENTER>, the display will show “Pan Reverse”.
4. The display show “OFF”, Press <Up/Down>, the display will show “ON”.
5. Press <ENTER> to confirm or press <MODE/ESC> to return to the main menu.

Tilt Reverse

With this function you can reverse the Tilt-movement.

1. Tap <MODE/ESC> button, access the main menu, Tap the <Up/Down> button until “Personality” is displayed. Press ENTER, the display will show “Personality”. Tap the <Up/Down> button until the display will show “Status setting”. Press <ENTER>, the display will show “Status setting”.
2. Press <Up/Down>, the display will show “Tilt Reverse”.
3. Press <ENTER>, the display will show “Tilt Reverse”.
4. The display show “OFF”, Press <Up/Down>, the display will show “ON”.
5. Press <ENTER> to confirm or press <MODE/ESC> to return to the main menu.

Pan Degree

With this function, you can select pan degree for 630 or 540.

1. Tap <MODE/ESC> button, access the main menu, Tap the <Up/Down> button until “Personality” is displayed. Press ENTER, the display will show “Personality”. Tap the <Up/Down> button until the display will show “Status setting”. Press ENTER, the display will show “Status setting”.
2. Press <Up/Down>, the display will show “Pan Degree”.
3. Press <ENTER>, the display will show “Pan Degree”.
4. The display show “540”, Press <Up/Down>, the display will show “630”.
5. Press <ENTER> to confirm or press <MODE/ESC> to return to the main menu.

Feedback

With this function, you can feedback switch of pan movement or tilt movement.

1. Tap <MODE/ESC> button, access the main menu, Tap the <Up/Down> button until “Personality” is displayed. Press ENTER, the display will show “Personality”. Tap the <Up/Down> button until the display will show “Status setting”. Press ENTER, the display will show “Status setting”.
2. Press <Up/Down>, the display will show “Feedback”.
3. Press <ENTER>, the display will show “Feedback”.
4. The display show “ON”, Press <Up/Down>, the display will show “OFF”.
5. Press <ENTER> to confirm or press <MODE/ESC> to return to the main menu.

Movement Speed

With this function, you can select scan mode from 1 to 4.

1. Tap <MODE/ESC> button, access the main menu, Tap the <Up/Down> button until "Personality" is displayed. Press ENTER, the display will show "Personality". Tap the <Up/Down> button until the display will show "Status setting". Press ENTER, the display will show "Status setting".
2. Press <Up/Down>, the display will show "Movement Speed".
3. Press <ENTER>, the display will show "Movement Speed".
4. The display show "Speed 1", Press <Up/Down>, the display will show "Speed 2", "Speed 3", "Speed 4".
5. Press <ENTER> to confirm or press <MODE/ESC> to return to the main menu.

Zoom Speed

With this function, you can select Zoom Speed between "Speed 1" and "Speed 2". "Speed 2" is the faster setting.

1. Tap <MODE/ESC> button, access the main menu, Tap the <Up/Down> button until "Personality" is displayed. Press ENTER, the display will show "Personality". Tap the <Up/Down> button until the display will show "Status setting". Press ENTER, the display will show "Status setting".
2. Press <Up/Down>, the display will show "Zoom Speed".
3. Press <ENTER>, the display will show "Zoom Speed".
4. The display show "Speed 1", Press <Up/Down>, the display will show "Speed 2".
5. Press <ENTER> to confirm or press <MODE/ESC> to return to the main menu.

Mic Sensitivity

With this function, the default is 70%, you can select the desired microphone sensitivity from 0 % to 99 %.

1. Tap <MODE/ESC> button, access the main menu, Tap the <Up/Down> button until "Personality" is displayed. Press ENTER, the display will show "Personality". Tap the <Up/Down> button until the display will show "Status setting". Press ENTER, the display will show "Status setting".
2. Press <Up/Down>, the display will show "Mic Sensitivity".
3. Press <ENTER>, the display will show "Mic Sensitivity".
4. The display show "70%", Press <Up/Down>, the display will show "0~99%".
5. Press <ENTER> to confirm or press <MODE/ESC> to return to the main menu.

Hibernation - Standby mode

The step motors will be power off if the fixture stay without DMX signal for 15 mins (Factory default). And the fixture will be reset before working once it receive DMX signal again.

1. Tap <MODE/ESC> button, access the main menu, Tap the <Up/Down> button until Personality" is displayed. Press ENTER, the display will show "Personality". Tap the <Up/Down> button until the display will show "Status setting". Press ENTER, the display will show "Status setting".
2. Press <Up/Down>, the display will show "Hibernation".
3. Press <ENTER>, the display will show "Hibernation".
4. The display show "15M", Press <Up/Down>, the display will show "01M", "02M" …. "99M" or"OFF".
5. Press <ENTER> to confirm or press <MODE/ESC> to return to the main menu.

Fans Control

Head Control

With this function, you can set the speed of the running head fans. The selections have Auto, high and low.

1. Tap <MODE/ESC> button, access the main menu, Tap the <Up/Down> button until "Personality" is displayed. Press ENTER, the display will show "Personality". Tap the <Up/Down> button until the display will show "Fans Control". Press ENTER, the display will show "Fans Control".
2. Press <Up/Down>, the display will show "Head Control".
3. Press <ENTER>, the display will show "Head Control".
4. The display show "Auto Fans Speed", Press <Up/Down>, the display will show "High Fans Speed", "Low Fans Speed".
5. Press <ENTER> to confirm or press <MODE/ESC> to return to the main menu.

Base Control

With this function, you can set the speed of the running base fans. The selections have 10%, 30% and 50%.

1. Tap <MODE/ESC> button, access the main menu, Tap the <Up/Down> button until "Personality" is displayed. Press ENTER, the display will show "Personality". Tap the <Up/Down> button until the display will show "Fans Control". Press ENTER, the display will show "Fans Control".
2. Press <Up/Down>, the display will show "Base Control".
3. Press <ENTER>, the display will show "Base Control".
4. The display show "30%", Press <Up/Down>, the display will show "10%", "50%".
5. Press <ENTER> to confirm or press <MODE/ESC> to return to the main menu.

Display settings

Shut off time

With this function you can shut off the color LCD display after 2 to 59 minutes. Turn the encoder in order to select the desired shut off time. The default is 5 minute.

Display Reverse

With this function you can the entire display to be flipped by 180° to allow for better view when the fixture is hung from truss or a ceiling. This function is disabled as default.

Key Lock

With this function you can activate the automatic keylock status. If this function is activated, the keys will be locked automatically after exiting the edit mode for 15 seconds. keeping press the [MENU] key for 3seconds if you do not need this function.

1. Tap <MODE/ESC> button, access the main menu, Tap the <Up/Down> button until “Personality” is displayed. Press ENTER, the display will show “Personality”.
2. Press <Up/Down>, the display will show “Display Setting”.
3. Press <ENTER>, the display will show “Display Setting”.
4. The display show “Shutoff Time”, Press <Up/Down>, the display will show “Display Reverse”, “Key Lock”.
5. Press <ENTER> to confirm or press <MODE/ESC> to return to the main menu.

Temperature C/F

With this function, Display the temperature for Celsius or Fahrenheit.

1. Tap <MODE/ESC> button, access the main menu, Tap the <Up/Down> button until “Personality” is displayed. Press ENTER, the display will show “Personality”.
2. Press <Up/Down>, the display will show “Temperature C/F”.
3. Press< ENTER>, the display will show “Temperature C/F”.
4. The display show “Fahrenheit”, Press <Up/Down>, the display will show “Celsius”.
5. Press <ENTER> to confirm or press <MODE/ESC> to return to the main menu.

Initial effect

With this function, Display initial effect position.

1. Tap <MODE/ESC> button, access the main menu, Tap the <Up/Down> button until “Personality” is displayed. Press ENTER, the display will show “Personality”.
2. Press <Up/Down>, the display will show “Initial effect”.
3. Press <ENTER>, the display will show “Initial effect”.
4. The display show “XXX”.
5. Press <ENTER> to confirm or press <MODE/ESC> to return to the main menu.

Wireless DMX

From factory, this Led Moving Head is prepared for wireless data transmission (W-DMX). If you wish to de-activate W-DMX control, you can select the function “De-activate WDMX” by turning the encoder. With the function “rest”, you can log out the Led Moving Head from the wireless sender.

1. Tap <MODE/ESC> button, access the main menu, Tap the <Up/Down> button until “Personality” is displayed. Press ENTER, the display will show “Personality”.
2. Press <Up/Down>, the display will show “Wireless DMX”.
3. Press <ENTER>, the display will show “Wireless DMX”. The display show “Activate WDMX”, Press <Up/Down>, the display will show “De-Act WDMX”, “Activate WDMX”, “ Act & Data Out”, “Rest WDMX Mem”.
4. Press <ENTER> to confirm or press <MODE/ESC> to return to the main menu.

Restore Default

With this function, you can select restore factory set for ON or OFF, the default is OFF.

1. Tap <MODE/ESC> button, access the main menu, Tap the <Up/Down> button until “Personality” is displayed. Press ENTER, the display will show “Personality”.
2. Press <Up/Down>, the display will show “Restore Default”.
3. Press <ENTER>, the display will show “Restore Default”.
4. The display show “OFF”, Press <Up/Down>, the display will show “ON”.
5. Press <ENTER> to confirm or press <MODE/ESC> to return to the main menu.

Reset-functions

With this function you can reset the device via the Control Board. You can select the different reset functions by turning the encoder.

1. Tap <MODE/ESC> button, access the main menu, Tap the <Up/Down> button until “Reset-functions” is displayed. Press ENTER, the display will show “Reset-functions”.
2. The display show “Reset All”, Press <Up/Down>, the display will show “Reset All”, “Reset Pan/Tilt”, “Reset ZOOM”.
3. Press <ENTER> to confirm or press <MODE/ESC> to return to the main menu.

Effect Adjust

Test channel

With this function you can test each channel on its (correct) function.

1. Tap <MODE/ESC> button, access the main menu, Tap the <Up/Down> button until “Effect Adjust” is displayed. Press ENTER, the display will show “Effect Adjust”.
2. Press <Up/Down>, the display will show “Test Channel”.
3. Press <ENTER>, the display will show “Test Channel”.
4. The display show “Pan Moving” first channel, Press <Up/Down>, can choose other channel.
5. Press <ENTER> to confirm or press <MODE/ESC> to return to the main menu.

Manual control

With this function, you can control the light sources more easily. All effects will be canceled, the shutter opens and the

dimmer intensity will be set to 100 %.

1. Tap <MODE/ESC> button, access the main menu, Tap the <Up/Down> button until “Effect Adjust” is displayed. Press ENTER, the display will show “Effect Adjust”.
2. Press <Up/Down>, the display will show “Manual control”.
3. Press <ENTER>, the display will show “Manual control”.
4. The display show “PAN=XXX”.
5. Press <ENTER> to confirm or press <MODE/ESC> to return to the main menu.

Calibrate values

With this function, you can calibrate and adjust the effect wheels to their correct positions. The password of calibrate values is 050.

1. Tap <MODE/ESC> button, access the main menu, Tap the <Up/Down> button until “Effect Adjust” is displayed. Press ENTER, the display will show “Effect Adjust”.
2. Press <Up/Down>, the display will show “Calibrate values”.
3. Press <ENTER>, the display will show “Calibrate values”.
4. The display show “Password=XXXX”.
5. Press <ENTER> to confirm or press <MODE/ESC> to return to the main menu.

Users mode set

In this menu, user can select different channels list by different sequence:
For example, after the user enter this manual, if select Auto Program = CH 22, means in this User’s mode, the “Dimmer” is in Channel 16.

User mode

With this function, you can create user defined channel orders.

Preset User mode

With this function, you can adjust the rest user defined channel order.

1. Tap <MODE/ESC> button, access the main menu, Tap the <Up/Down> button until “Users mode set” is displayed. Press ENTER, the display will show “Users mode set”.
2. The display show “User Mode” first channel, Press <Up/Down> the display will show “Edit User Mode”.
3. Press <ENTER> to confirm or press <MODE/ESC> to return to the main menu.

Edit program

Select program

With this function, you can select the program for the Program Run.

Edit program

With this function, you can edit the internal programs.

Edit scenes

With this function, you can edit the scenes of the internal programs.

Rec. Controller

The moving head features an integrated DMX-recorder by which you can transmit the programmed scenes from your DMX-controller to the moving head. Adjust the desired scene numbers via the encoder (from – to). When you call up the scenes at your controller, they will automatically be transmitted to the moving head.

Excursion

A Master unit can send up to 3 different data groups to the Slave units, i.e. a Master unit can start 3 different Slave units, which run 3 different programs. The Master unit sends the 3 program parts in a continuous loop.

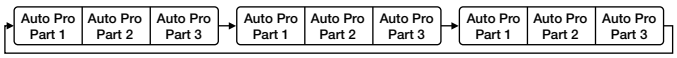

The Slave unit receives data from the Master unit according to the group which the Slave unit was assigned to. If e.g. a Slave unit is set to “Slave 1” in the menu “Set to Slave”, the Master unit sends “Auto Program Part 1” to the Slave unit. If set to “Slave 2”, the Slave unit receives “Auto Program Part 2”.

To start a Auto Program please proceed as follows:

1. Slave-Setting

- Select “Function Mode” by turning the encoder.
- Press the Enter button to confirm.
- Select “Set to slave” by turning the encoder.
- Press the Enter button to confirm.
- Turn the encoder to select “Slave 1”, “Slave 2” or “Slave 3”.
- Press the Enter button to confirm.
- Press the MODE/ESC button in order to return to the main menu.

2. Automatic Program Run

- Select “Function Mode” by turning the encoder.
- Press the Enter button to confirm.
- Select “Auto Program” by turning the encoder.
- Press the Enter button to confirm.
- Turn the encoder to select “Master” or “Alone”. The selection «Alone» means Stand Alone-mode and «Master» that the device is defined as master.
- Press the Enter button to confirm.
- Press the MODE/ESC button in order to return to the main menu.

3. Program selection for Auto Pro Part

- Select “Edit program” by turning the encoder.
- Press the Enter button to confirm.
- Select “Select programs” by turning the encoder.
- Press the Enter button to confirm.
- Turn the encoder to select “Auto Pro Part 1”, “Auto Pro Part 2” or “Auto Pro Part 3”, and thus select which Slave program is to be sent. Selection “Part 1” means, that the Slave unit runs the same program as the master units.
- Press the Enter button to confirm.
- Press the MODE/ESC button in order to return to the main menu.

4. Program selection for Edit Program

- Select “Edit program” by turning the encoder.
- Press the Enter button to confirm.
- Select “Edit program” by turning the encoder.
- Press the Enter button to confirm.
- Turn the encoder to select the desired program. With this function you can edit specific scenes into a specific program.
- Press the Enter button to confirm.
- Press the MODE/ESC button in order to return to the main menu.

5. Automatic Scene Recording

- Select “Edit program” by turning the encoder.
- Press the Enter button to confirm.
- Select “Edit scenes” by turning the encoder.
- Turn the encoder to select the desired scene numbers. You can program a maximum number of 250 • Turn the encoder to select the desired scene numbers. You can program a maximum number of 250 scenes.
- Press the Enter button to confirm.
- Press the MODE/ESC button in order to return to the main menu.

Example:
Program 2 includes scenes: 10, 11, 12, 13
Program 4 includes scenes: 8, 9, 10
Program 6 includes scenes: 12, 13, 14, 15
Auto Pro Part 1 is Program 2
Auto Pro Part 2 is Program 3
Auto Pro Part 3 is Program 6

The 3 Slave groups run the Auto Program in certain time segments, as shown in the following picture:

Part 1:

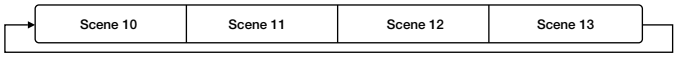

Part 2:

Part 3:

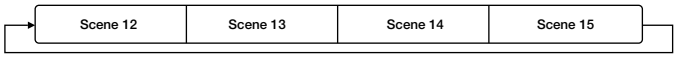

Instructions on use

DMX channel´s functions and their values (44 DMX channels)				
Mode/Channel			Value	Function
St	Ba	Ex		
1	1	1		**PAN Movement 8bit**
			0-255	Pan Movement
2		2		**Pan Fine 16bit**
			0-255	Fine control of Pan movement
3	2	3		**TILT Movement 8bit**
			0-255	Tilt Movement
4		4		**Tilt Fine 16bit**
			0-255	Fine control of Tilt movement
5	3	5		**Speed Pan/Tilt movement**
			0-225	max to min speed
			226-235	blackout by movement
			226-235	no function
6	4			**Red LED - all arrays**
			0-255	Red (0-Black , 255-100% Red)
7				**Red LED Fine - all arrays**
			0-255	Fine control for Red adjustment
8	5			**Green LED - all arrays**
			0-255	Green (0-Black , 255-100% Green)
9				**Green LED Fine-all arrays**
			0-255	Fine control for Green adjustment
10	6			**Blue LED - all arrays**
			0-255	Blue (0-Black , 255-100% Blue)
11				**Blue LED Fine - all arrays**
			0-255	Fine control for Blue adjustment
12	7			**White LED - all arrays**
			0-255	White (0-Black , 255-100% White)
13				**White LED Fine - all arrays**
			0-255	Fine control for White adjustment
		17		**Red LED - array 1**
			0-255	Red (0-Black , 255-100% Red)
		18		**Red LED Fine - array 1**
			0-255	Fine control for Red adjustment
		19		**Green LED - array 1**
			0-255	Green (0-Black , 255-100% Green)
		20		**Green LED Fine-array 1**
			0-255	Fine control for Green adjustment
		21		**Blue LED -array 1**
			0-255	Blue (0-Black , 255-100% Blue)
		22		**Blue LED Fine-array 1**
			0-255	Fine control for Blue adjustment
		23		**White LED -array 1**
			0-255	White (0-Black , 255-100% White)
		24		**White LED Fine - array 1**
			0-255	Fine control for White adjustment
		25		**Red LED - array 2**
			0-255	Red (0-Black , 255-100% Red)
		26		**Red LED Fine - array 2**
			0-255	Fine control for Red adjustment
		27		**Green LED - array 2**
			0-255	Green (0-Black , 255-100% Green)
		28		**Green LED Fine - array 2**
			0-255	Fine control for Green adjustment
		29		**Blue LED - array 2**
			0-255	Blue (0-Black , 255-100% Blue)

DMX channel´s functions and their values (44 DMX channels)				
Mode/Channel			Value	Function
St	Ba	Ex		
		30		**Blue LED Fine-array 2**
			0-255	Fine control for Blue adjustment
		31		**White LED - array 2**
			0-255	White (0-Black , 255-100% White)
		32		**White LED Fine - array 2**
			0-255	Fine control for White adjustment
		33		**Red LED - array 3**
			0-255	Red (0-Black , 255-100% Red)
		34		**Red LED Fine - array 3**
			0-255	Fine control for Red adjustment
		35		**Green LED - array 3**
			0-255	Green (0-Black , 255-100% Green)
		36		**Green LED Fine - array 3**
			0-255	Fine control for Green adjustment
		37		**Blue LED - array 3**
			0-255	Blue (0-Black , 255-100% Blue)
		38		**Blue LED Fine - array 3**
			0-255	Fine control for Blue adjustment
		39		**White LED - array 3**
			0-255	White (0-Black , 255-100% White)
		40		**White LED Fine - array 3**
			0-255	Fine control for White adjustment
		41		**Red LED - array 4**
			0-255	Red (0-Black , 255-100% Red)
		42		**Red LED Fine - array 4**
			0-255	Fine control for Red adjustment
		43		**Green LED - array 4**
			0-255	Green (0-Black , 255-100% Green)
		44		**Green LED Fine - array 4**
			0-255	Fine control for Green adjustment
		45		**Blue LED - array 4**
			0-255	Blue (0-Black , 255-100% Blue)
		46		**Blue LED Fine - array 4**
			0-255	Fine control for Blue adjustment
		47		**White LED - array 4**
			0-255	White (0-Black , 255-100% White)
		48		**White LED Fine -array 4**
			0-255	Fine control for White adjustment
14	8	6		**Shutter, strobe**
			0-31	Led turn off
			32-63	Led turn on
			64-95	Strobe effect slow to fast
			96-127	Led turn on
			128-159	Pulse-effect in sequences
			160-191	Led turn on
			192-223	Random strobe effect slow to fast
			224-255	Led turn on
15	9	7		**Dimmer intensity**
			0-255	Intensity 0 to 100%
16		8		**Dimmer intensity Fine**
			0-255	Fine control for Dimmer adjustment

DMX channel´s functions and their values (44 DMX channels)				
Mode/Channel			Value	Function
St	Ba	Ex		
17	10	9		**Color Macro**
			0-7	No function
			8-39	from RED to YELLOW
			40-71	from YELLOW to GREEN
			72-103	from GREEN to CYAN
			104-135	from CYAN to BLUE
			136-167	from BLUE to MAGENTA
			168-199	from MAGENTA to RED
			200-231	from RED to WHITE
			232-255	Crossfading colours from slow to fast
18	11	10		**Color Presets**
			0-4	No function
			5--9	White2700k
			10--14	White3200k
			15-19	White4300k
			20-24	White5600k
			25-29	White6500k
			30-34	White8000k
			35-39	Red
			40-44	Green
			45-49	Blue
			50-54	Natural White
			55-59	Full White
			60-64	Yellow
			65-69	Magenta
			70-74	Cyan
			75-79	Salmon
			80-84	Turquoise
			85-89	Light Green
			90-94	Steel Blue
			95-99	Orange
			100-104	Straw
			105-109	Pale Lavander
			110-114	Pink
			115-119	RED/WHITE
			120-124	GREEN/RED
			125-129	BLUE/RED
			130-134	WHITE/RED
			135-139	WHITE/PINK
			140-144	WHITE/TURQUOISE
			145-149	SMALL RED/WHITE
			150-255	Reserved
19	12	11		**Color Presets Dimmer**
			0-255	Dimmer 100 to 0%

DMX channel´s functions and their values (44 DMX channels)				
Mode/Channel			Value	Function
St	Ba	Ex		
20	13	12		**Chase Patterns**
			1--14	Led turn off
			15-30	Chase 1
			31-46	Chase 2
			47-62	Chase 3
			63-78	Chase 4
			79-94	Chase 5
			95-110	Chase 6
			111-126	Chase 7
			127-142	Chase 8
			143-158	Chase 9
			159-174	Chase 10
			175-190	Chase 11
			191-206	Chase 12
			207-222	Chase 13
			223-238	Chase 14
			239-255	Chase 15
21	14	13		**Chase Speed**
			0-125	Fast to Slow Backward
			126-130	Stop(Speed=0)
			131-255	Slow to Fast Forward
22	15	14		**Chase Fade**
			0-255	Fade Chase
23	16	15		**Zoom**
			0-255	Zoom adjustment from 11° to 45°
		16		**Zoom Fine**
			0-255	Fine control for Zoom adjustment
24	17	49		**Lamp on/off, reset, internal programs**
			0-79	Normal
			80-84	All motor reset
			85-87	Zoom motor reset
			88-90	no function
			91-93	no function
			94-96	no function
			97-99	Others motor reset
			100-119	Internal program 1 (scene 1~8 of EEPROM)
			120-139	Internal program 2 (scene 9~16 of EEPROM)
			140-159	Internal program 3 (scene 17~24 of EEPROM)
			160-179	Internal program 4 (scene 25~32 of EEPROM)
			180-199	Internal program 5 (scene 33~40 of EEPROM)
			200-219	Internal program 6 (scene 41~48 of EEPROM)
			220-239	Internal program 7 (scene 49~56 of EEPROM)
			240-255	Music Control (scene of Program 1)

Remark: The color of Chase Patterns is according to the RGBW four channel and Color presets channel, if these channel are unactived, the Chase Patterns would come out no effect.

Error message

When you turn on the fixture, it will make a reset at first. The display may show “Err channel is XX” while there are problems with one or more channels. “XX” stands for channel 1, 2, 3, 4, 5, 6 who has the testing sensor for positioning. For example, when the display shows “Err channel is Pan movement”, it means there is some error in channel 1. If there are some errors on channel 1, channel 3, channel 23 at the same time, you may see the error message “Err channel is Pan movement”, “Err channel is Tilt movement”, “Err channel is Zoom” flash repeated for 2 times, and then the fixture will generate a second reset. If the fixture remain error message after performing reset more than 2 times, only the channels which have errors can not work properly, others can work as usual. Please contact with dealer or manufacturer for service, self repair is not allowed.

PAN - movement Er

(PAN-head movement error) This message will appear after the reset of the fixture if the head’s magnetic-indexing circuit malfunctions (sensor failed or magnet missing) or the stepping-motor is defective (or its driving IC on the main PCB). The TILT- movement is not located in the default position after the reset.

TILT- movement Er

(TILT-head movement error) This message will appear after the reset of the fixture if the head’s magnetic-indexing circuit malfunctions (sensor failed or magnet missing) or the stepping-motor is defective (or its driving IC on the main PCB). The TILT- movement is not located in the default position after the reset.

Cleaning and maintenance

The following points have to be considered during the inspection:

- All screws for installing the devices or parts of the device have to be tightly connected and must not be corroded.
- There must not be any deformations on the housing, color lenses, fixations and installation spots (ceiling, suspension, trussing).
- Mechanically moved parts must not show any traces of wearing and must not rotate with unbalances.
- The electric power supply cables must not show any damage, material fatigue or sediments.

Further instructions depending on the installation spot and usage have to be adhered by a skilled installer and any safety problems have to be removed.

CAUTION !
Disconnect from mains before starting maintenance operation

We recommend a frequent cleaning of the device. Please use a moist, lint- free cloth. Never use alcohol or solvents.
There are no serviceable parts inside the device. Please refer to the instructions under “Installation instructions”.
Should you need any spare parts, please order genuine parts from your local dealer.

Technical specifications

Optics

4:1 zoom optics system
75% optic efficiency
Beam aperture: from 11° to 45°
Motorised linear zoom

Source

31 Multi-chip High-Power LEDs sources
Light output: up to 10.000 lumen
Rated Sources life: 25.000 hours
Flicker free sources Management, convenient for TV applications and all video recorded events

Movement

Extremely accurate positioning
Moving-head operated via either
or 8/16 bit resolution
High-resolution stepper motors operated via microprocessors ensure extreme accuracy and smooth movements
PAN and TILT automatic repositioning
Moving head range: 540° (PAN), 270° (TILT)

Colours

Sophisticated 4 colours RGB+W mixed, reaching high Colour Rendering Index
Uniform light beam with no colour shadows, and rich saturated colour-hues
8 or 16 bit resolution
4,29 billion colours (8 bit resolution)
Virtual colour wheel including White presets
Pre-programmed colours and rainbow effect

Dimmer, strobe

Electronic dimmer for adjustment of light output from 0 to 100% with no colour variation (16 bit)
High-speed white or full colour strobe effect with variable 1-25 fps flash rate
Pre-programmed variable strobe effect

Control

512 USITT, with built-in Wireless DMX receiver
Master / Slave functionalities to manage several projectors without DMX lighting Desk
17 / 24 / 49 DMX channels required to control all parameters of the projector
Selectable DMX Modes

Software facilities

Fixture settings for DMX address and functions
DMX-RDM Ready
On/off LCD display
8/16 bit movement resolution selection
Pan & tilt inversion facility
Sophisticated control of cooling parameters to reduce noise
Selectable Ventilation User's Modes
Pre-set sequence control
Software upgrade via DMX

Hardware facilities

Graphic LCD display for addressing and special functions setting read out with flip function
5 menu buttons for setting the functions
Over temperature protection
Control by DMX 512 standard signal via 3 pin & 5 pin XLR or Wireless DMX
Pan and Tilt Lock system to ease-up transportation

Power supply

Any AC Voltage power supply between 110 to 240 Volts (50/60 Hz)
Electronic Power Supply with active PFC (Power Factor Correction)

Cooling system

Advanced ventilation cooling system
Self adjusting variable speed fans for quiet operation (Fan Auto Mode)
Selectable Ventilation User's Modes

Housing

Construction: Self-extinguishing V0 class fire-retardant ABS PC moulded covers. Moving head skeleton made of Aluminium and Steel metal plates
Two sides handles for transportation
IP20 protection rating
Exterior finish: Carbon (Black)

Rigging

Fastening Brackets System: Two Omega ¼ turn brackets designed for use with standard connection systems
Mounting points: Four ¼ turn locking fittings, allowing 4 different installation of ¼ turn brackets
Safety cable attachment point

Operating parameters

Working position: Any
Maximum ambient temperature (Ta): 45°C

Conformity

EU (EMC) : EN 50081-1, EN 50082-1
EU (Electrical Safety) : EN 60598-1, EN 60598-2-17

Size

446 x 544 x 305 mm (l x h x d)

Weight

22,8 Kg

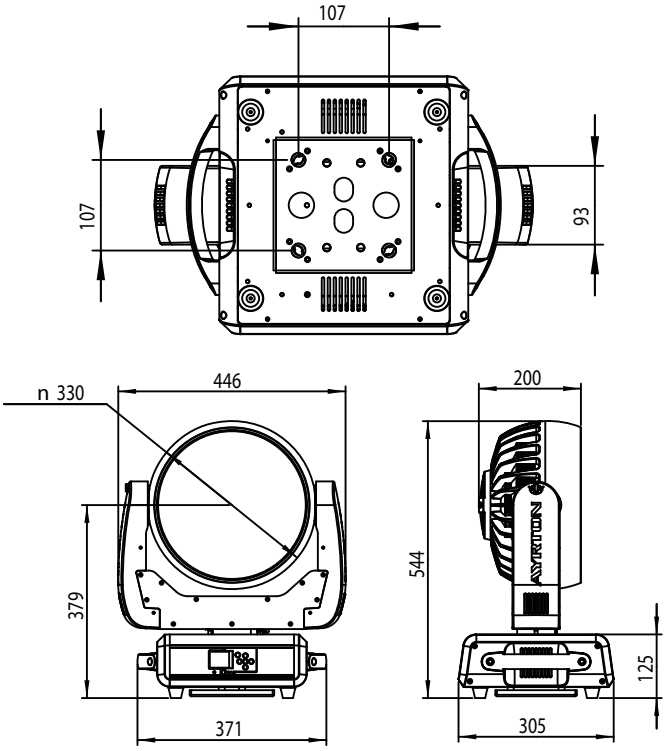

Flightcase foam

The WILDSUN 500 is packed in a carton box, and inside there is a strong foam which protect the fixture.
This foam has been specially designed to help customers to make their own Flightcases.
AYRTON do not sell dedicated flightcases for the WILDSUN500.
Main dimensions of this protective foam are indicated on the following drawing :

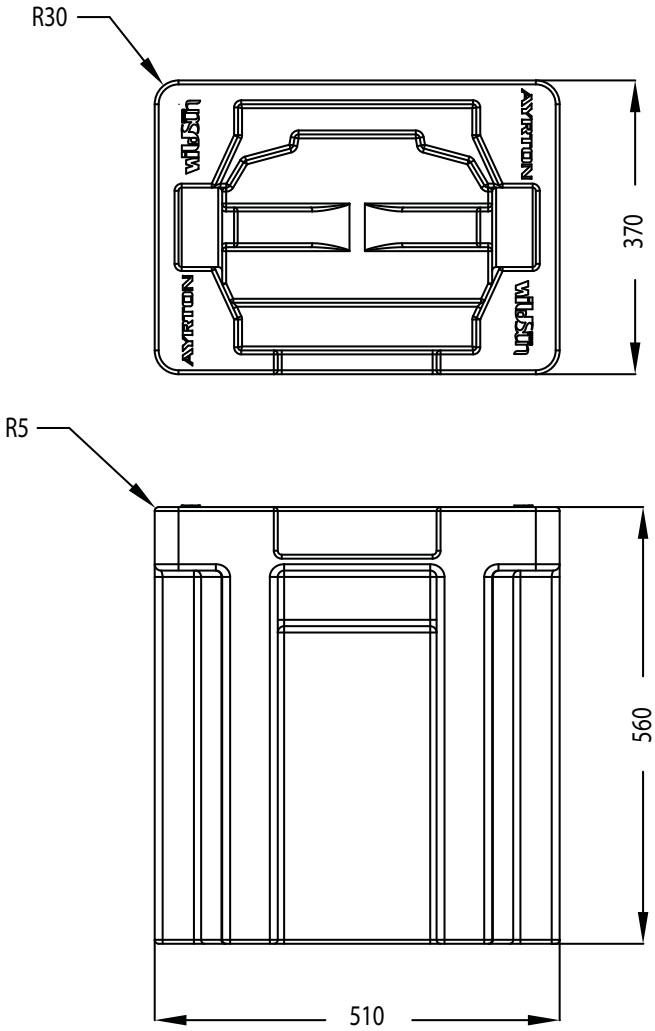

Warranty

The AYRTON Wildsun 500 Led Moving Head is guaranteed against all manufacturing faults for a period of one (1) year commencing on the date of purchase of the unit.

This warranty does not include repair to shock damage or any damage caused to the unit by abusive use, or any use that does not comply with this user manual. Similarly, surface blemishes caused by normal wear of the unit are not covered by the warranty.

Any modification to the device shall invalidate the warranty. AYRTON cannot be held liable for the quality and compliance of the installation of this product, which is the sole responsibility of the installer.

Glass breakage on the Wildsun 500, as well as damage caused to other materials or persons that results are not included under the warranty.

Only surface blemishes that are discovered immediately after unpacking and before use will be covered by the warranty, provided they are reported to your AYRTON dealer upon unpacking the device.

Remark: errors and omissions for every information given in this manual except. All information is subject to change without prior notice.

Notes .

Merci pour votre soutien. Nous sommes convaincus que les produits AYRTON vous apporteront entière satisfaction. Pour votre propre sécurité, veuillez lire ce manuel attentivement avant d'installer l'appareil.
L'installation, l'usage et l'entretien de ce projecteur doivent être effectués par un technicien qualifié, qui suivra scrupuleusement les instructions détaillées dans ce présent manuel.

ATTENTION !
Débrancher l'alimentation secteur de l'appareil avant d'ouvrir celui-ci.

Toute personne impliquée dans l'installation, l'exploitation et l'entretien de cet appareil doit:

- être qualifiée
- suivre attentivement les instructions de ce manuel

Introduction

Merci d'avoir choisi ce projecteur professionnel.
Vous constaterez que vous avez acquis un appareil puissant et polyvalent.

Déballez l'appareil. A l'intérieur de la boîte, vous trouverez également :

1. Un câble DMX équipés de connecteurs XLR
2. Deux plaques de fixation Omega
3. Une élingue de sécurité
4. Manuel d'Utilisation

Veuillez avant toute chose vérifier que l'appareil n'a pas subi de dommages durant le transport. Si c'est le cas, consultez votre revendeur et ne pas installer cet appareil.

Description du projecteur

- 31 Sources lumineuses LED multi-couleurs (Rouge, Vert, Bleu, Blanc) de 13 Watt
- 3 Modes DMX : 17, 24 ou 49 canaux DMX au choix
- Excursion PAN : 540°/630°, Excursion TILT : 265°
- Effet Stroboscopique variable, de 1 à 25 flashs par seconde
- Fonction ZOOM linéaire de 11° à 45°
- Dimmer Général
- Système de mélange de couleurs très performant avec mémoires intégrées
- Panneau de contrôle intégré, avec afficheur LCD rétro-éclairé et touches sensitives
- Batterie intégrée, autorisant le réglage des paramètres de l'appareil sans devoir le raccorder à une alimentation
- Récepteur DMX Wireless intégré
- Mise à jour du logiciel par la ligne DMX via un accessoire optionnel
- Programmes en mémoire : 7 programmes pré-enregistrés qui peuvent être lancés depuis le contrôleur

Vue d'ensemble

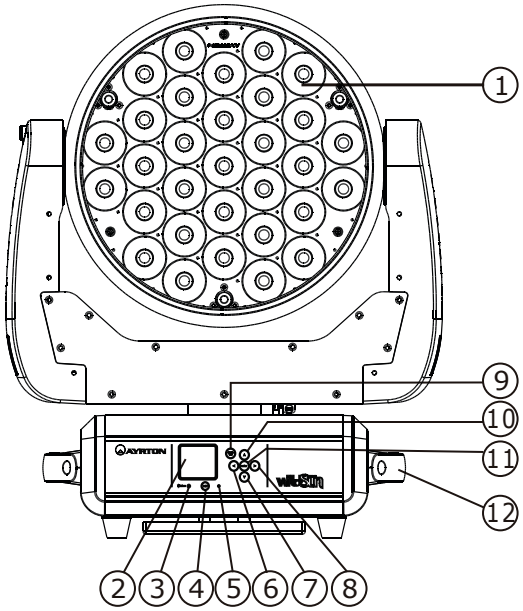

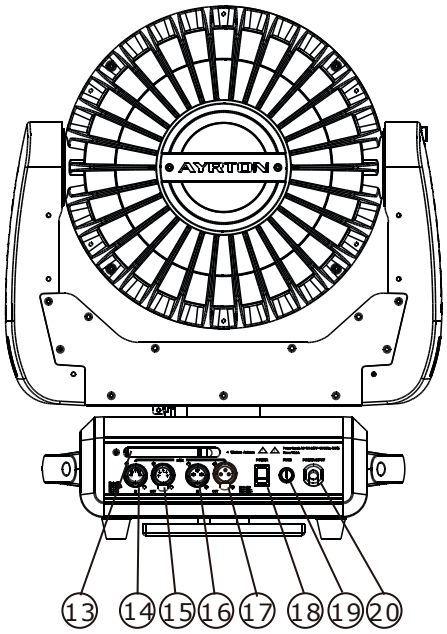

1. Collimateur Zoom
2. Afficheur LCD
3. Témoin DMX Wireless
4. Bouton d'afficheur
5. Microphone
6. Bouton GAUCHE
7. Bouton BAS
8. Bouton DROIT
9. Bouton MODE/ESC
10. Bouton HAUT
11. Bouton ENTRER
12. Poignée de transport
13. Antenne (Wireless DMX)
14. Entrée DMX (5 broches)
15. Sortie DMX (5 broches)
16. Entrée DMX (3 broches)
17. Sortie DMX (3 broches)
18. Interrupteur
19. Porte-fusible
20. Alimentation secteur

Instructions de sécurité

ATTENTION !

Soyez attentif durant vos manipulations. La tension secteur est élevée et vous pouvez subir un choc électrique dangereux en touchant les câbles !

Cet appareil a quitté notre usine en parfait état. Afin de maintenir cet état, et pour assurer un fonctionnement sûr, il est absolument nécessaire pour l'utilisateur de suivre les consignes de sécurité et les notes contenues dans ce manuel d'utilisation.

Important :
Les dommages causés par le non-respect de ce mode d'emploi ne sont pas courverts par la garantie. Ni AYRTON ni son revendeur ne pourront être tenus pour responsables des dommages qui pourraient en résulter.

Si l'appareil a été exposé aux variations de température dues aux brusques changements d'environnement, ne pas le mettre en marche immédiatement. La condensation générée dans l'appareil pourrait l'endommager. Laissez l'appareil éteint jusqu'à ce qu'il ait atteint la température ambiante.

Cet appareil dispose d'un indice de protection électrique de Classe 1. Il doit donc obligatoirement être relié à la Terre.

Le raccordement électrique de cet appareil doit être réalisé par un technicien qualifié.

Si le câble secteur souple ou le câble adaptateur d'alimentation de cet appareil est endommagé lors de l'utilisation, il doit être remplacé exclusivement par le fabricant, son agent de service ou une personne qualifiée, ceci afin d'éviter un danger électrique.

Assurez-vous que la tension Secteur ne soit pas supérieure à celle autorisée pour cet appareil.
Vérifiez que le cordon d'alimentation ne soit pas coincé ou endommagé par des arêtes vives lors de son installation. Si c'est le cas, le remplacement du câble doit être effectué par un revendeur agréé.

Débranchez toujours l'alimentation secteur de l'appareil lorsque celui-ci n'est pas utilisé, ou avant toute intervention de nettoyage ou de maintenance. Ne débranchez jamais la prise en tirant sur le cordon d'alimentation.

L'appareil ne doit pas être installé à proximité immédiate de surfaces ou substances inflammables. Veuillez assurer un espace libre d'au moins 50cm entre l'appareil et des murs ou cloisons, afin d'assurer la circulation d'air nécessaire au refroidissement de cet appareil. Ne pas emprisonner l'appareil dans une boîte ou fosse fermée, qui ne permettrait pas la circulation de l'air libre autour du projecteur.

La modification de ce projecteur par l'installateur et/ou l'utilisateur annulera la garantie de cet appareil. Maintenir ce projecteur hors de portée des enfants et des personnes non-professionnelles.

ATTENTION !

PROJECTEUR UTILISANT DES SOURCES LED DE CLASSE 2 (EN60625-1 : 1994)
Appareil utilisant des sources lumineuses multiples de type LED (Light Emitting Diode) de forte puissance (CLASSE 2).

Ne jamais regarder directement les sources lumineuses si celles-ci sont allumées, ne pas se tenir dans l'axe de l'appareil à proximité immédiate de celui-ci.
Effectuez toujours les opérations d'installation, de démontage ou de remplacement de l'appareil hors tension pour prévenir tout risque d'éblouissement et éviter tout problème pour vos yeux.

ATTENTION !

Ne jamais toucher l'appareil durant son fonctionnement !
La carcasse de celui-ci peut devenir chaude.

ATTENTION !

Ne regardez jamais directement les sources lumineuses, les personnes sensibles pourraient avoir un choc épileptique .

Instructions générales

Cet appareil est un projecteur destiné à un usage professionnel pour la Scène, les Concerts, Discothèques, Théatres, Télévision, etc… Cet appareil a été étudié pour permettre un usage en intérieur uniquement.

La tension d'alimentation de cet appareil ne doit pas excéder la valeur annoncée dans la rubrique Spécifications Techniques de ce manuel.

Les projecteurs d'effets ne sont pas conçus pour une utilisation en permanence. La mise hors tension régulière de cet appareil favorise l'augmentation de sa durée de vie.

Ne secouez pas l'appareil. Ne soyez pas brutal avec ce projecteur lors de son installation et de son utilisation.

Lors du choix de l'emplacement d'installation de cet appareil, assurez-vous que l'appareil ne soit pas exposé à une source de chaleur excessive ou à un environnement particulièrement poussiéreux. Ne pas projeter le faisceau lumineux sur des surfaces combustibles si la distance est très proche. Il est suggéré de ne pas utiliser cet appareil pour éclairer une surface située à moins de 0,5 mètre du projecteur.

Si vous utilisez les fixations Omega d'origine pour installer l'appareil, assurez-vous que les fixations 1/4 de tour de ces dispositifs soient correctement verrouillées.

N'utilisez cet appareil que lorsque vous serez complètement familiarisé avec ce manuel d'instructions. Ne permettez pas à des personnes non qualifiées d'intervenir ou d'utiliser ce projecteur. La plupart des problèmes rencontrés sont le résultat d'interventions non-professionnelles.

Utilisez au minimum l'emballage d'origine si vous devez transporter cet appareil.
Pour des raisons de sécurité, il est interdit d'effecteur toute modification sur cet appareil.

Si cet appareil est utilisé dans des conditions différentes de celles décrites dans ce manuel, l'appareil peut subir des dommages et la garantie ne pourra pas s'appliquer. Il en est de même pour toute opération susceptible de causer des court-circuits, brûlures, chocs électriques, casse, etc…

Instructions d'installation

ATTENTION !
Veuillez respecter les consignes des normes GB7000.15 / EN60598-2-17 et des autres normes nationales applicables durant l'installation. L'installation de cet appareil doit obligatoirement être réalisé par une personne qualifiée.

Le projecteur doit être utilisé à une température ambiante comprise entre 0°C et +40°C. Ne pas utiliser cet appareil en dehors de cette plage de température.

L'accroche de cet appareil doit être effectuée de sorte que le poids de cet appareil multiplié par 10 soit supporté pendant 1 heure sans entraîner aucune déformation sur le système de fixation choisi ni sur la structure porteuse.
L'installation doit toujours être sécurisée par un second point de fixation, par exemple à l'aide d'une élingue de sécurité de taille adaptée.
Ne pas se placer sous l'appareil durant l'installation, le démontage ou la maintenance de celui-ci.
L'utilisateur doit s'assurer que la sécurité relative à l'installation de l'appareil a bien été approuvée par un technicien expert avant la première mise en service.
Ces installations doivent êtres vérifiées par un organisme compétent une fois par an.

ATTENTION !
L'installation de cet appareil doit avoir été validée par un expert compétent avant sa première utilisation.

Attention :
L'appareil doit être installé à un emplacement où le public ne pourra ni toucher, marcher ou s'assoir sur l'appareil.
Une installation en suspension et/ou en hauteur requiert une vaste expérience, incluant entre autres, les calculs de charge, la qualité et l'adaptation du matériel de fixation utilisé, et une inspection périodique de l'installation entière. Si vous ne disposez pas de ces qualifications et connaissances, ne tentez pas d'effectuer l'installation de cet appareil par vous-même. Une mauvaise installation risque de causer des accidents pouvant engendrer des blessures corporelles ou la mort.

ATTENTION !
Le raccordement électrique de cet appareil doit être réalisé par un électricien qualifié.

Avant d'installer l'appareil assurez-vous que l'emplacement choisi peut supporter au minimum 10 fois le poids de l'appareil.
Raccordez l'appareil à l'alimentation secteur par son câble d'alimentation.

Méthode d'installation avec des crochets

Se référer au schéma suivant :

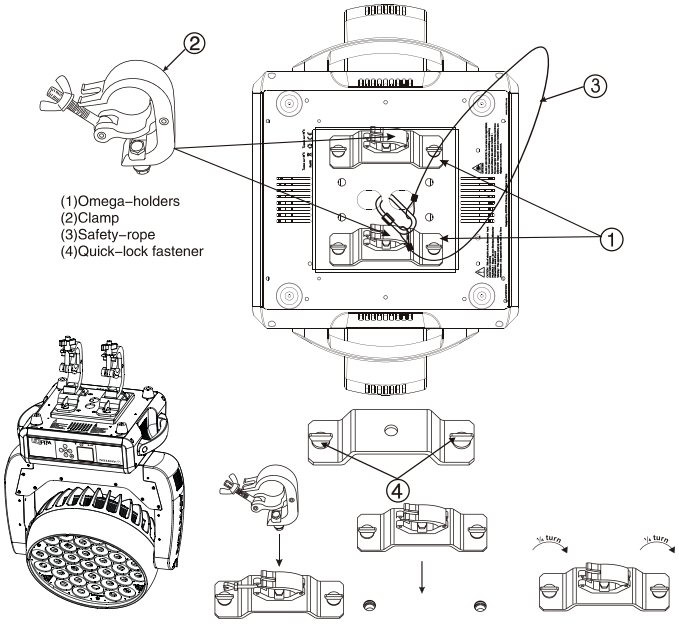

- Fixer le crochet sur le système de fixation Omega en utilisant des vis et écrous M12 logés au travers du trou de 13 mm situé au milieu de l'Oméga.
- Installer les 2 fixations Oméga sur l'appareil en verrouillant les vis 1/4 de tour aux emplacements dédiés. Tourner les vis 1/4 de tour dans le sens des aiguilles d'une montre pour les verrouiller complètement.
- Passer l'élingue de sécurité au travers des trous de la plaque de base de l'appareil, et entourer le support de fixation (structure porteuse, tube, etc) avec cette élingue.

Connexion DMX 512

Connecter le câble DMX d'entrée (connecteur XLR) de l'appareil à la sortie DMX (prise femelle XLR) de votre contrôleur.
Vous pouvez raccorder plusieurs appareils en chaîne à cette même ligne DMX.
Le câble DMX utilisé doit être constitué d'une paire torsadée et blindée, et équipé de connecteurs XLR Mâle et Femelle.
Se référer au schéma suivant :

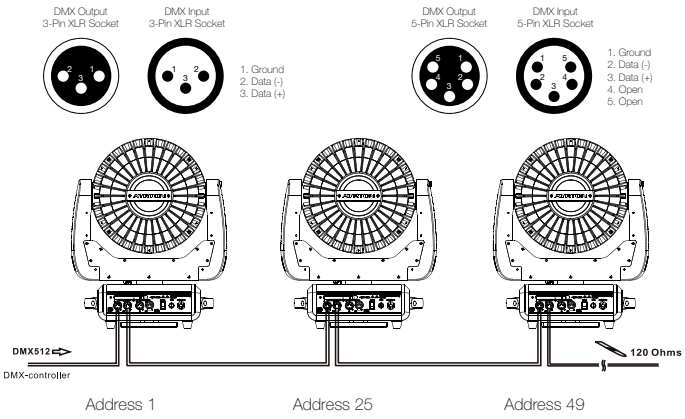

Connexion DMX 512 avec bouchon de terminaison

Pour des installations dont le câble DMX doit parcourir de longues distances, ou s'il est situé à proximité d'environnements à forte perturbations électriques, il est recommandé d'utiliser un bouchon de terminaison DMX. Ceci aide à prévenir le mauvais fonctionnement des appareils qui pourrait être causé par des parasites. Le bouchon de terminaison DMX est simplement constitué d'une fiche XLR mâle dont une résistance de 120 Ohms est soudée entre les broches 2 et 3. Ce bouchon doit être connecté à la sortie DMX du dernier appareil de la chaîne.
Se référer au schéma suivant :

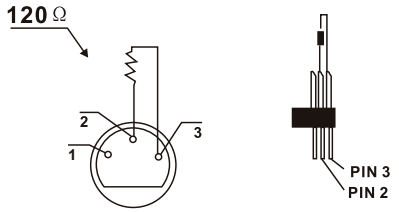

Réglage de l'adresse DMX du projecteur

Tous les projecteurs doivent avoir une adresse DMX de départ correctement réglée lors de l'usage d'un signal DMX pour le contrôle de ceux-ci.
L'adresse DMX de départ est la canal à partir duquel l'appareil "écoute" les informations de contrôle numériques envoyées par le contrôleur DMX.
L'attibution de cette adresse de départ doit être conforme à celle enregistrée sur le contrôleur DMX pour piloter l'appareil, et cette adresse de départ est la valeur DMX qui est mentionnée sur l'afficheur de l'appareil.

Vous pouvez régler la même adresse pour tous les projecteurs, ou pour un groupe de projecteurs, mais vous pouvez également en fonction de vos besoins régler une adresse différente pour chaque projecteur.

Si vous réglez la même adresse pour tous, tous les projecteurs "écouteront" à partir du canal DMX que vous avez réglé. Les ordres envoyés par le contrôleur DMX agiront sur tous les projecteurs en même temps.
Si vous réglez des adresses différents par projecteurs, chacun pourra alors être contrôlé de manière indépendante par le contrôleur DMX.

Si par exemple les projecteurs sont pré-réglés en Mode DMX 24 canaux (24 canaux DMX sont requis pour leur contrôle complet), vous devrez régler l'adresse DMX des appareils comme suit : 1er appareil avec adresse DMX 001, 2ème avec adresse DMX 025 (24+1), 3ème avec adresse DMX 049 (25 + 24), etc…

Réglage du système interne WIRELESS DMX (DMX sans fil)

1. Equipements requis :
Contrôleur DMX 512, Transmetteur DMX WIRELESS, et le (ou les) projecteur(s) équipés de leur récepteur Wireless DMX .

2. Indications du témoin d'état WIRELESS :
   1) Flashs rapides Rouge/Vert : En cours de connexion à un Transmetteur.
   2) Flashs lents Rouge/Vert : Connecté à un Transmetteur, mais la ligne DMX est inactive (pas de DMX valide raccordé au Transmetteur).
   3) Allumé en Vert fixe : Connecté à un Transmetteur et reçoit un signal DMX.
   4) Allumé en Rouge fixe : Non connecté à un Transmetteur (libre)

3. Menu de l'appareil dédié au WIRELESS DMX :

L'appareil est équipé d'un récepteur DMX WIRELESS, et il existe un menu spécifique permettant d'activer ou pas le mode Wireless.

LINKED : (Activation WIRELESS DMX)

- Lorsque l'appareil est alimenté et que le DMW Wireless est activé (ON), mais non connecté au contrôleur et non loggé au Transmetteur, le projecteur va rechercher une source de signal DMX. Si l'appareil est connecté au contrôleur DMX, il peut être piloté par ce contrôleur. Et s'il est lié à un Transmetteur, il peut alors être piloté via ce Transmetteur.
- Si l'appareil est éteint, que le DMX Wireless est activé (ON), et que ce projecteur est raccordé à un contrôleur DMX, alors, lors de sa remise en route, ce projecteur pourra être piloté uniquement via le contrôleur DMX raccordé. Le projecteur peut être associé avec un Transmetteur Wireless, et recevoir son signal radio, mais ne pourra pas recevoir d'ordres DMX depuis ce Transmetteur.

OFF : (WIRELESS DMX Désactivé)

Dans cet état, le système Wireless du projecteur n'est pas activé, ce projecteur ne pourra donc pas être associé avec un Transmetteur Wireless.

REST : (reset mémoire Wireless DMX)

Permet de dissocier la liaison avec un Transmetteur Wireless, le projecteur devient donc "libre" et prêt à être associé avec un nouveau Transmetteur Wireless.

4. Réglage du système WIRELESS :

a) Connecter le Transmetteur avec le contrôleur DMX.

b) Pour associer le projecteur équipé d'un récepteur Wireless avec le Transmetteur :

- Initialement, la LED d'état du récepteur Wireless du projecteur doit être allumée en Rouge fixe.
- Presser et maintenir enfoncé le bouton de configuration du Transmetteur (moins de 3 secondes) : la LED Rouge/Vert du Transmetteur va flasher rapidement durant 5 à 10 secondes, pendant que le système est en cours de réglage.
- Dès que le récepteur du projecteur est connecté au Transmetteur (T1), le projecteur conservera en mémoire cet appairage. Même s'il est éteint puis rallumé, le projecteur se re-connectera automatiquement au Transmetteur (T1).

c) Utiliser le contrôleur DMX pour piloter le projecteur.

5. Dissocier les Récepteurs d'un Transmetteur (T1) et les associer à un autre Transmetteur (T2) :

Cas n°1 : Dissoccier un Récepteur :

- Sur le panneau de contrôle du projecteur, entrer dans le menu et activer la fonction RESET
- La LED d'état Wireless du projecteur doit passer en Rouge fixe : le récepteur Wireless du projecteur est maintenant dissocié du Transmetteur (T1).
- Presser et maintenir enfoncé (moins de 3 secondes) le bouton de configuration du nouveau Transmetteur (T2), le projecteur va alors commencer à s'associer avec ce nouveau Transmetteur (T2).

Cas n°2 : Dissocier TOUS les Récepteurs d'un Transmetteur (T1) puis les associer à un autre Transmetteur (T2) :

- Presser et maintenir enfoncé (pendant au moins 5 secondes) le bouton de configuration du Transmetteur T1 : ceci va annuler la connexion avec tous les récepteurs Wireless qui y étaient associés.
- Toutes les LED d'état Rouge/Vert des récepteurs Wireless des projecteurs vont passer en Rouge fixe, signifiant que les récepteurs sont "libres" et mainteant dissociés du Transmetteur (T1).
- Presser et maintenir enfoncé (moins de 3 secondes) le bouton de configuration du nouveau Transmetteur (T2), les projecteurs vont alors s'associer avec ce transmetteur T2.

Remarque :

1. Penser à dissocier les récepteurs Wireless des projecteurs du Transmetteur Wireless à la fin de l'utilisation des projecteurs. Ainsi, à la prochaine utilisation, les projecteurs seront directement disponibles et prêts à être ré-associés avec un nouveau Transmetteur Wireless.
2. Ne pas raccorder un projecteur - dont le système Wireless est en cours d'appairage - avec un contrôleur DMX, car ceci pourrait provoquer des interférences.

Panneau de contrôle

Le panneau de contrôle de l'appareil permet d'effectuer plusieurs types d'opérations :
vous pouvez facilement régler l'adresse DMX du projecteur, lancer l'un des programmes pré-enregistrés ou encore effectuer un Reset général, etc…

Le Menu Principal est accessible en pressant la touche mode esc jusqu'à ce que l'afficheur clignotte.
Le déplacement dans les menus s'effectue en pressant suivant les besoins les touches ∧, ∨, < ou >.
Appuyer sur la touche enter pour sélectionner le menu désiré.
Modifier la sélection en agissant sur les touches -∧, ∨, < ou >.
Confirmer votre sélection en appuyant sur la touche enter.
Il est possible de sortir d'un menu à tout moment en pressant la touche mode esc.

Notes :

Le retournement de l'afficheur s'effectue en pressant les touches < ou > depuis l'affichage de base.
Pour accéder au menu de l'appareil lorsque celui-ci n'est pas alimenté (il dispose à cet effet d'une batterie interne), appuyer sur la touche DSP pendant 2 secondes. Pour éteindre l'afficheur immédiatement, sélectionner dans le menu "RESET

ALL” et presser la touche enter. Sinon, l’afficheur s’éteindra automatiquement environ 1 minute après la dernière action sur une touche.

Les fonctions du menu de l’appareil sont décrites dans le tableau suivant :

Function Mode	Set Dmx Address Value Display Set To Slave Auto Program Music Control	A001~AXXX PAN… Slave1,Slave2,Slave3 Master / Alone Master / Alone			Réglage de l’adresse DMX Affichage de la valeur DMX Réglage Mode Slave Programme automatique Contrôle par le son
Information	Time Information	Current Time Total Life Hours Last Run Hours Timer Password Clear Last Run	XXXX(Hours) XXXX(Hours) XXXX(Hours) Password=XXX ON/OFF		Durée depuis la dernière mise sous tension Compteur horaire total Compteur horaire réinitialisable Mot de passe compteur 038 Réinitialisation du compteur horaire
	Temperature Info	Head Temperature	XXX °C / °F		Température de la tête
	Software Version	Ver 1.0			Version du logiciel
Personality	Status Settings	Address via DMX No DMX Status Pan Reverse Tilt Reverse Pan Degree Feedback Movement Speed Zoom Speed Mic Sensitivity Hibernation	ON/OFF Close/Hold/Auto/Music ON/OFF ON/OFF 630/540 ON/OFF Speed 1~ 4 Speed 1~ 2 0~99% OFF/1~99M 15M		Adresse via DMX Action de la machine si DMX absent Inversion du mouvement PAN Inversion du mouvement TILT Sélection de l’excursion du PAN Rattrapage auto du mouvement Sélection de la vitesse des mouvements Sélection de la vitesse du zoom Sensibilité du micro Mode veille
	Fans Control	Head Control	Auto Fans Speed High Fans Speed Low Fans Speed		Sélection de la vitesse du ventilateur
		Base Control	10% 30% 50%		Sélection de la vitesse du ventilateur
	Display Setting	Shutoff Time Display Reverse Key Lock			02~60m 05m ON/OFF ON/OFF
	Temperature C/F	Celsius Fahrenheit			Sélection de l’unité de mesure de la température °C / °F
	Initial Effect	PAN	PAN =XXX		Position d’origine des effets
	Wireless DMX	De-Act WDMX Activate WDMX Act & Data Out Rest WDMX Mem			Désactiver WDMX Activer WDMX Activer & Data OUT Réinitialiser la mémoire WDMX
	Reset Default	ON/OFF			Restaurer les paramètres usine
Reset Function	Reset All Reset Pan&Tilt Reset Zoom				Réinitialiser les moteurs Réinitialiser PAN et TILT Réinitialiser Zoom
Effect Adjust	Test Channel	PAN			Test des fonctions
	Manual Control	PAN	PAN =XXX		Contrôler la lumière
	Calibrate Values	--Password-- PAN :	Password=XXX PAN=XXX :		Ajuster les effets Mot de passe 050
Users Mode Set	User Mode	Standard Mode Basic Mode Extended Mode User Mode A User Mode B User Mode C			Choix du mode Utilisateur (nombre de canaux DMX)
	Edit User Mode	PAN	PAN = CH01		Préréglage du mode Utilisateur
Edit Program	Select Programs	Auto Pro Part 1 Auto Pro Part 2 Auto Pro Part 3	Program 1 ~ 10 Program 1 Program 1 ~ 10 Program 2 Program 1 ~ 10 Program 3		Sélection des programmes à lancer
	Edit Program	Program 1 : Program 10	Program Test Step 01=SCxxx Step 64=SCxxx	(“STEP XX”)	Test du programme Programme en boucle Sauvegarder et quitter
	Edit Scenes	Edit Scene 001 ~ Edit Scene 250	Pan,Tilt,…… --Secne Time-- Input By Outside	Pan=xxx…… TIME=xx.xs	Sauvegarder et retour automatique à l’édition manuelle des scènes
	Rec. Controller	XX~XX			Enregistreur

Function mode

Set DMX Address

Permet d’ajuster l’adresse DMX désirée depuis le panneau de contrôle du projecteur.

1. Accéder au menu principal, puis à “Function Mode” et appuyer sur ENTER.
2. Agir sur les Boutons UP et DOWN jusqu’à ce que“Set DMX Address” soit affiché.
3. Appuyer sur ENTER, l’afficheur indique “Set DMX Address”.
4. Agir sur les Boutons UP et DOWN : l’afficheur indique “A001~AXXX” – Régler la valeur choisie
5. Appuyer sur ENTER pour confirmer, ou sur MODE/ESC pour revenir au menu principal sans modification.

Value Display

Permet de visualiser la valeur DMX reçue pour chaque canal DMX. Si vous choisissez l ’option ALL dans ce menu, l’afficheur montrera automatiquement le canal DMX dont la valeur change, avec l’indication de sa fonction respective (PAN, TILT, etc…).

1. Accéder au menu principal, puis à “Function Mode” et appuyer sur ENTER.
2. Agir sur les Boutons UP et DOWN jusqu’à ce que “Value Display” soit affiché.
3. Appuyer sur ENTER, l’afficheur indique “Value Display”.
4. Agir sur les Boutons UP et DOWN pour choisir le canal DMX que vous souhaitez voir.
5. Appuyer sur ENTER pour confirmer, ou sur MODE/ESC pour revenir au menu principal sans modification.

Set to slave

Permet de définir le projecteur en Mode SLAVE (esclave).

1. Accéder au menu principal, puis à “Function Mode” et appuyer sur ENTER.
2. Agir sur les Boutons UP et DOWN jusqu’à ce que “ Set To Slave” soit affiché.
3. Appuyer sur ENTER, l’afficheur indique “Set To Slave”.
4. Agir sur les Boutons UP et DOWN , l’afficheur indique au choix “Slave1”, ”Slave2” ou ”Slave3”.
5. Appuyer sur ENTER pour confirmer, ou sur MODE/ESC pour revenir au menu principal sans modification.

Auto Program

Permet de lancer le programme interne.

Vous pouvez sélectionner le programme désiré dans le sous-menu “Select programm”.

Vous pouvez régler le nombre de pas dans le sous-menu “Edit programm”.

Vous pouvez modifier les scènes individuelles dans le sous-menu “Edit scenes”.

Avec cette fonction, vous pouvez aussi lancer les scènes individuelles automatiquement, au besoin en ajustant le paramètre Step-Time.

1. Accéder au menu principal, puis à “Function Mode” et appuyer sur ENTER.
2. Agir sur les Boutons UP et DOWN jusqu’à ce que “Auto Program” soit affiché.

3. Appuyer sur ENTER, l'afficheur indique "Auto Program".
4. Agir sur les Boutons UP et DOWN , l'afficheur indique au choix "Master1" ou " Alone".
5. Appuyer sur ENTER pour confirmer, ou sur MODE/ESC pour revenir au menu principal sans modification.

Music control

Permet de lancer le programme interne contrôlé par le son.

1. Accéder au menu principal, puis à "Function Mode" et appuyer sur ENTER.
2. Agir sur les Boutons UP et DOWN jusqu'à ce que "Music control" soit affiché.
3. Appuyer sur ENTER, l'afficheur indique "Music control".
4. Agir sur les Boutons UP et DOWN , l'afficheur indique au choix "Master1" ou " Alone".
5. Appuyer sur ENTER pour confirmer, ou sur MODE/ESC pour revenir au menu principal sans modification.

Information

Time information

Current Time

Permet de voir le nombre d'heures de fonctionnement temporaire de l'appareil, depuis la dernière mise sous tension. L'afficheur indique "XXXX", où XXXX correspond au nombre d'heures. Ce compteur horaire temporaire est remis à zéro à chaque extinction de l'appareil.

1. Accéder au menu principal, puis à "Information" et appuyer sur ENTER.
2. Agir sur les Boutons UP et DOWN jusqu'à ce que "Current Time" soit affiché.
3. Appuyer sur ENTER, l'afficheur indique "Current Time".
4. L'afficheur indique "XXXX" (où XXX est la valeur en heures).
5. Appuyer sur ENTER pour sortir, ou sur MODE/ESC pour revenir au menu principal.

Total Life Hours

Permet de voir le nombre d'heures de fonctionnement total de l'appareil. L'afficheur indique "XXXX", où XXXX correspond au nombre d'heures total.

1. Accéder au menu principal, puis à "Information" et appuyer sur ENTER.
2. Agir sur les Boutons UP et DOWN jusqu'à ce que "Total Life Hours" soit affiché.
3. Appuyer sur ENTER, l'afficheur indique "Total Life Hours".
4. L'afficheur indique "XXXX" (où XXX est la valeur en heures).
5. Appuyer sur ENTER pour sortir, ou sur MODE/ESC pour revenir au menu principal.

Last Run Hours

Permet de voir la durée de fonctionnement de l'appareil depuis la dernière remise à zéro de ce compteur. L'afficheur indique "XXXX", où XXXX correspond au nombre d'heures.

1. Accéder au menu principal, puis à "Information" et appuyer sur ENTER.
2. Agir sur les Boutons UP et DOWN jusqu'à ce que "Last Run Hours" soit affiché.
3. Appuyer sur ENTER, l'afficheur indique "Last Run Hours".
4. L'afficheur indique "XXXX" (où XXX est la valeur en heures).
5. Appuyer sur ENTER pour sortir, ou sur MODE/ESC pour revenir au menu principal.

Timer Password

Permet d'accéder au mot de passe du TIMER, qui est nécessaire pour remettre à zéro le compteur horaire "Last Run Hours".

1. Accéder au menu principal, puis à "Information" et appuyer sur ENTER.
2. Agir sur les Boutons UP et DOWN jusqu'à ce que "Timer Password" soit affiché.
3. Appuyer sur ENTER, l'afficheur indique "Timer Password". Le mot de passe du TIMER est 038.
4. Appuyer sur ENTER pour confirmer, ou sur MODE/ESC pour revenir au menu principal sans modification.

Clear Last Run

Permet de remettre à zéro le "Last Run Hours" de l'appareil. L'accès à ce menu nécessite au préalable d'avoir renseigné correctement le "Timer Password".

1. Accéder au menu principal, puis à "Information" et appuyer sur ENTER.
2. Agir sur les Boutons UP et DOWN jusqu'à ce que "Timer Password" soit affiché.
3. Entrer le code correct et appuer sur ENTER, puis agir sur les boutons UP et DOWN jusqu'à ce que "Clear last Run" soit affiché.
4. l'afficheur indique "OFF",appuyer sur UP ou DOWN, l'afficheur indique "ON".
5. Appuyer sur ENTER pour confirmer la remise à zéro, ou sur MODE/ESC pour revenir au menu principal sans modification.

Temperature Info

Head Temperature

Permet de contrôler la température actuelle de la tête du projecteur.

1. Accéder au menu principal, puis à "Information" et appuyer sur ENTER.
2. Agir sur les Boutons UP et DOWN jusqu'à ce que "Head Temperature" soit affiché.
3. Appuyer sur ENTER, l'afficheur indique "Head Temperature".
4. L'afficheur indique "XXXC" ou "XXXF", selon l'échelle pré-

réglée (°C ou °F).
5. Appuyer sur ENTER pour sortir, ou sur MODE/ESC pour revenir au menu principal.

Software version

Permet de contrôler la version de logiciel du projecteur.
1. Accéder au menu principal, puis à “Information” et appuyer sur ENTER.
2. Agir sur les Boutons UP et DOWN jusqu’à ce que “Software version” soit affiché.
3. Appuyer sur ENTER, l’afficheur indique “Software version”.
4. L’afficheur indique “Ver X.Y”, où X,Y correspond à la version du lociciel installé.
5. Appuyer sur ENTER pour sortir, ou sur MODE/ESC pour revenir au menu principal.

Personality

Status setting

Address via DMX

Permet d’ajuster l’adresse DMX souhaitée via un contrôleur externe.
1. Accéder au menu principal, puis à “Personnality” et appuyer sur ENTER. Sélectionner “Status setting” et appuyer sur ENTER.
2. Agir sur les Boutons UP et DOWN jusqu’à ce que “Address via DMX” soit affiché.
3. Appuyer sur ENTER, l’afficheur indique “Address via DMX”.
4. L’afficheur indique “ON”, agir sur les Boutons UP ou DOWN, l’afficheur indique “OFF”.
5. Appuyer sur ENTER pour confirmer votre choix, ou sur MODE/ESC pour revenir au menu principal sans modification.

No DMX Status

Permet de définir quelle doit être l’action du projecteur lorsque le signal de commande du contrôleur DMX est absent. Il peut soit lancer un programme automatique, passer en mode Music control, fermer son Shutter ou encore rester dans l’état correspondant aux dernières valeurs DMX reçues (Hold). Par défaut, le réglage est “Hold”.
1. Accéder au menu principal, puis à “Personnality” et appuyer sur ENTER. Sélectionner “Status setting” et appuyer sur ENTER.
2. Agir sur les Boutons UP et DOWN jusqu’à ce que “No DMX Status” soit affiché.
3. Appuyer sur ENTER, l’afficheur indique “No DMX Status”.
4. L’afficheur indique “Hold”, agir sur les Boutons UP ou DOWN pour afficher les options “Close”, “Auto”, “Music”.
5. Appuyer sur ENTER pour confirmer votre choix, ou sur MODE/ESC pour revenir au menu principal sans modification.

Pan Reverse

Permet d’inverser le sens du mouvement PAN.
1. Accéder au menu principal, puis à “Personnality” et appuyer sur ENTER. Sélectionner “Status setting” et appuyer sur ENTER.
2. Agir sur les Boutons UP et DOWN jusqu’à ce que “Pan Reverse” soit affiché.
3. Appuyer sur ENTER, l’afficheur indique “Pan Reverse”.
4. L’afficheur indique “OFF”, agir sur les Boutons UP ou DOWN pour afficher “ON”.
5. Appuyer sur ENTER pour confirmer votre choix, ou sur MODE/ESC pour revenir au menu principal sans modification..

Tilt Reverse

Permet d’inverser le sens du mouvement TILT.
1. Accéder au menu principal, puis à “Personnality” et appuyer sur ENTER. Sélectionner “Status setting” et appuyer sur ENTER.
2. Agir sur les Boutons UP et DOWN jusqu’à ce que “Tilt Reverse” soit affiché.
3. Appuyer sur ENTER, l’afficheur indique “Tilt Reverse”.
4. L’afficheur indique “OFF”, agir sur les Boutons UP ou DOWN pour afficher “ON”.
5. Appuyer sur ENTER pour confirmer votre choix, ou sur MODE/ESC pour revenir au menu principal sans modification.

Pan Degree

Permet de régler l’amplitude du mouvement PAN sur 630° (1 tour 3/4) ou 540° (1 tour 1/2).
1. Accéder au menu principal, puis à “Personnality” et appuyer sur ENTER. Sélectionner “Status setting” et appuyer sur ENTER.
2. Agir sur les Boutons UP et DOWN jusqu’à ce que “Pan Degree” soit affiché.
3. Appuyer sur ENTER, l’afficheur indique “Pan Degree”.
4. L’afficheur indique “540”, agir sur les Boutons UP ou DOWN pour afficher “630”.
5. Appuyer sur ENTER pour confirmer votre choix, ou sur MODE/ESC pour revenir au menu principal sans modification.

Feedback

Permet d’activer ou non le rattrapage automatique des positions PAN et TILT en cas de décallage accidentel suite à un choc.
1. Accéder au menu principal, puis à “Personnality” et appuyer sur ENTER. Sélectionner “Status setting” et appuyer sur ENTER.
2. Agir sur les Boutons UP et DOWN jusqu’à ce que “Feedback” soit affiché.
3. Appuyer sur ENTER, l’afficheur indique “Feedback”.

4. L'afficheur indique "ON", agir sur les Boutons UP ou DOWN pour afficher "OFF".
5. Appuyer sur ENTER pour confirmer votre choix, ou sur MODE/ESC pour revenir au menu principal sans modification.

Movement Speed

Permet de choisir entre 4 vitesses de mouvement, de "Speed 1" à "Speed 4". Le réglage "Speed 1" est le plus rapide.

1. Accéder au menu principal, puis à "Personnality" et appuyer sur ENTER. Sélectionner "Status setting" et appuyer sur ENTER.
2. Agir sur les Boutons UP et DOWN jusqu'à ce que "Movement Speed" soit affiché.
3. Appuyer sur ENTER, l'afficheur indique "Movement Speed".
4. L'afficheur indique "Speed 1", agir sur les Boutons UP ou DOWN pour afficher les options "Speed 2", "Speed 3" et "Speed 4".
5. Appuyer sur ENTER pour confirmer votre choix, ou sur MODE/ESC pour revenir au menu principal sans modification.

Zoom Speed

Permet de choisir entre 2 vitesses de déplacement du Zoom, "Speed 1" ou "Speed 2". Le réglage "Speed 2" est le plus rapide.

1. Accéder au menu principal, puis à "Personnality" et appuyer sur ENTER. Sélectionner "Status setting" et appuyer sur ENTER.
2. Agir sur les Boutons UP et DOWN jusqu'à ce que "Zoom Speed" soit affiché.
3. Appuyer sur ENTER, l'afficheur indique "Zoom Speed".
4. L'afficheur indique "Speed 1", agir sur les Boutons UP ou DOWN pour afficher "Speed 2".
5. Appuyer sur ENTER pour confirmer votre choix, ou sur MODE/ESC pour revenir au menu principal sans modification.

Mic Sensitivity

Permet de gégler la sensibilité du micro intégré de l'appareil, ceci dans des valeurs comprises entre 0% et 99 %. La valeur pré-réglée par défaut est 70%.

1. Accéder au menu principal, puis à "Personnality" et appuyer sur ENTER. Sélectionner "Status setting" et appuyer sur ENTER.
2. Agir sur les Boutons UP et DOWN jusqu'à ce que "Mic Sensitivity" soit affiché.
3. . Appuyer sur ENTER, l'afficheur indique "Mic Sensitivity".
4. L'afficheur indique "70%", agir sur les Boutons UP ou DOWN pour modifier cette valeur.
5. Appuyer sur ENTER pour confirmer votre choix, ou sur MODE/ESC pour revenir au menu principal sans modification.

Hibernation - Standby mode

Les LEDs et les moteurs pas à pas seront mis hors tension si l'appareil ne reçoit aucun signal DMX pendant 15 minutes (valeur réglée par défaut). L'appareil effectuera un RESET avant de recommencer à fonctionner normalement si le signal DMX est rétabli après ce laps de temps.

1. Accéder au menu principal, puis à "Personnality" et appuyer sur ENTER. Sélectionner "Status setting" et appuyer sur ENTER.
2. Agir sur les Boutons UP et DOWN jusqu'à ce que "Hibernation" soit affiché.
3. Appuyer sur ENTER, l'afficheur indique "Hibernation".
4. L'afficheur indique "15m" (valeur en minutes), agir sur les Boutons UP ou DOWN pour modifier cette valeur de 0m à 99m, ou encore l'option "OFF" (pas d'hibernation).
5. Appuyer sur ENTER pour confirmer votre choix, ou sur MODE/ESC pour revenir au menu principal sans modification.

Fans Control

Head Control

Permet de choisir la vitesse du ventilateur de la tête du projecteur. Les choix possibles sont AUTO / HIGH ou LOW.

1. Accéder au menu principal, puis à "Personnality" et appuyer sur ENTER. Sélectionner "Fan Control" et appuyer sur ENTER.
2 Agir sur les Boutons UP et DOWN jusqu'à ce que "Head Control" soit affiché.
3. Appuyer sur ENTER, l'afficheur indique "Head Control".
4. L'afficheur indique "Auto", agir sur les Boutons UP ou DOWN pour afficher les options "High" ou "Low".
5. Appuyer sur ENTER pour confirmer votre choix, ou sur MODE/ESC pour revenir au menu principal sans modification.

Base Control

Permet de choisir la vitesse des ventilateurs de la base. Les choix possibles sont 10%, 30% ou 50%.

1. Accéder au menu principal, puis à "Personnality" et appuyer sur ENTER. Sélectionner "Fan Control" et appuyer sur ENTER.
2 Agir sur les Boutons UP et DOWN jusqu'à ce que "Base Control" soit affiché.
3. Appuyer sur ENTER, l'afficheur indique "Base Control".
4. L'afficheur indique "30%", agir sur les Boutons UP ou DOWN pour afficher "10%" ou "50%".
5. Appuyer sur ENTER pour confirmer votre choix, ou sur MODE/ESC pour revenir au menu principal sans modification.

Display settings

Shut off time

Permet d'éteindre l'afficheur LCD du projecteur au bout d'un temps réglable de 2 à 59 minutes.
Dans ce menu, régler la valeur désirée à l'aide des boutons UP et DOWN et confirmer votre choix en appuyant sur ENTER. La valeur par défaut est 5 minutes.

Display Reverse

Permet de retourner complètement l'afficheur, ce qui peut s'avérer très utile lorsque le projecteur est installé avec sa tête en bas. Cette fonction est réglée sur OFF par défaut.

Key Lock

Permet d'activer le verrouillage automatique des touches. Si cette fonction est activée, les touches seront verrouillées automatiquement 15 secondes après la sortie du mode d'édition. Maintenir le bouton MENU appuyé pendant 3 secondes pour désactiver cette fonction.

1. Accéder au menu principal, puis à "Personnality" et appuyer sur ENTER. Sélectionner "Display Settings" et appuyer sur ENTER.
2. L'afficheur indique "Shutoff Time", agir sur les Boutons UP ou DOWN pour afficher "Display Reverse", "Key Lock", et faire ENTER pour accéder à votre choix.
3. Agir sur les Boutons UP ou DOWN pour modifier le réglage de la fonction choisie.
4. Appuyer sur ENTER pour confirmer votre choix, ou sur MODE/ESC pour revenir au menu principal sans modification.

Temperature C/F

Permet de choisir l'unité de mesure des valeurs de température, soit degrés Celsius ou Fahrenheit.

1. Accéder au menu principal, puis à "Personnality" et appuyer sur ENTER.
2. Agir sur les Boutons UP et DOWN jusqu'à ce que "Temperature C/F" soit affiché.
3. Appuyer sur ENTER, l'afficheur indique "Temperature C/F".
4. Choisir entre "Fahrenheit" et "Celsius" à l'aide des touches UP et DOWN.
5. Appuyer sur ENTER pour confirmer votre choix, ou sur MODE/ESC pour revenir au menu principal sans modification.

Initial effect

Permet de contrôler la position intitiale des effets du projecteur

1. Accéder au menu principal, puis à "Personnality" et appuyer sur ENTER.
2. Agir sur les Boutons UP et DOWN jusqu'à ce que "Initial effect" soit affiché.
3. Appuyer sur ENTER, l'afficheur indique "Initial effect". Choisir dans la liste le paramètre que vous souhaitez contrôler.
4. L'afficheur indique "XXX", où XXX est la valeur initiale. Agir sur les touches UP et DOWN pour modifier cette valeur.
5. Appuyer sur ENTER pour confirmer votre choix, ou sur MODE/ESC pour revenir au menu principal sans modification.

Wireless DMX

Ce projecteur est pré-installé en usine avec un récepteur DMX Wireless.
Si vous désirez désactiver le contrôle DMX Wireless, vous pouvez sélectionner l'option "De-activate WDMX" à l'aide des boutons. Grâce à la fonction "Rest WDMX Memory", vous pouvez dissocier le projecteur d'un Transmetteur Wireless DMX.

1. Accéder au menu principal, puis à "Personnality" et appuyer sur ENTER.
2. Agir sur les Boutons UP et DOWN jusqu'à ce que "Wireless DMX" soit affiché.
3 Appuyer sur ENTER, l'afficheur indique "Wireless DMX". Faire votre choix parmi les options suivantes : "Activate WDMX", "De-Act WDMX", "Act & Data Out" et "Rest WDMX Mem".
4. Appuyer sur ENTER pour confirmer votre choix, ou sur MODE/ESC pour revenir au menu principal sans modification.

Restore Default

Permet de restaurer les paramètres du projecteur avec ses valeurs d'usine par défaut.

1. Accéder au menu principal, puis à "Personnality" et appuyer sur ENTER.
2. Agir sur les Boutons UP et DOWN jusqu'à ce que "Restore Default" soit affiché.
3. Appuyer sur ENTER, l'afficheur indique "Restore Default".
4. Agir sur les Boutons UP et DOWN pour faire votre choix parmi "OFF" et "ON".
5. Appuyer sur ENTER pour confirmer votre choix, ou sur MODE/ESC pour revenir au menu principal sans modification.

Reset-functions

Permet de ré-initialiser lcertaines fonctions du projecteur depuis son panneau de contrôle.

1. Accéder au menu principal, puis à "Reset-functions" et appuyer sur ENTER.
2. Agir sur les Boutons UP et DOWN pour faire votre choix parmi "Reset ALL", "Reset Pan/Tilt" et "Reset ZOOM".
3. Appuyer sur ENTER pour confirmer votre choix, ou sur MODE/ESC pour revenir au menu principal sans

modification.

Effect adjust

Test channel

Permet de tester chaque canal du projecteur (PAN, TILT, etc…). C'est un test automatique.

1. Accéder au menu principal, puis à "Effect Adjust" et appuyer sur ENTER.
2. Agir sur les Boutons UP et DOWN jusqu'à ce que "Test Channel" soit affiché.
3. Appuyer sur ENTER, l'afficheur indique "Test Channel".
4. Choisir la fonction souhaitée parmi la liste proposée à l'aide des touches UP et DOWN.
5. Appuyer sur ENTER pour confirmer votre choix, ou sur MODE/ESC pour revenir au menu principal sans modification.

Manual control

Permet de contrôler la lumière émise par le projecteur depuis son panneau de commande. Les effets spéciaux sont désactivés, le Shutter (électronique)est ouvert et l'intensité du Dimmer (électronique) est réglée à 100%.

1. Accéder au menu principal, puis à "Effect Adjust" et appuyer sur ENTER.
2. Agir sur les Boutons UP et DOWN jusqu'à ce que "Manual control" soit affiché.
3. Appuyer sur ENTER, l'afficheur indique "Manual control".
4. Choisir parmi les fonctions proposées celle que vous souhaiter contrôler, à l'aide des touches UP et DOWN
5. Appuyer sur ENTER pour confirmer votre choix, ou sur MODE/ESC pour revenir au menu principal sans modification.

Calibrate values

Permet de calibrer la position de certains fonctions du projecteur (PAN, TILT et ZOOM). Le Mot de passe requis pour l'accès à ce calibrage est 050.

1. Accéder au menu principal, puis à "Effect Adjust" et appuyer sur ENTER.
2. Agir sur les Boutons UP et DOWN jusqu'à ce que "Calibrate values" soit affiché.
3. Appuyer sur ENTER, l'afficheur indique "Calibrate values".
4. L'afficheur indique "Password=XXXX". Renseigner la valeur correcte pour ce mot de passe.
5. Régler ensuite les positions de PAN, TILT et/ou ZOOM suivant le besoin, et appuyer sur ENTER pour confirmer votre choix, ou sur MODE/ESC pour revenir au menu principal sans modification.

Users mode set

Permet de choisir le Mode de fonctionnement DMX (Nombre de canaux DMX requis) du projecteur parmi une liste pré-établie, mais aussi d'éditer son propre Mode DMX (USER A, USER B, USER C).

User mode

Permet de choisir le nombre de canaux DMX requis parmi une liste pré-établie, qui comprend : "Basic Mode" (17 canaux DMX), "Standard Mode" (24 canaux DMX), "Extended Mode" (49 canaux DMX), "User Mode A", "User Mode B", "User Mode C".

Preset User mode

Permet d'ajusterWith this function, you can adjust the rest user defined channel order.

1. Accéder au menu principal, puis à "Users mode set", et appuyer sur ENTER.
2. Sélectionner "User Mode" et appuyer sur ENTER.
2. Agir sur les Boutons UP et DOWN pour faire votre choix parmi ": "Basic Mode", "Standard Mode", "Extended Mode" , "User Mode A", "User Mode B" ou "User Mode C".
3. Appuyer sur ENTER pour confirmer votre choix, ou sur MODE/ESC pour revenir au menu principal sans modification.

Edit program

Select program

Permet de choisir le programme pour le "Program Run".

Edit program

Permet d'éditer les programmes internes.

Edit scenes

Permet d'éditer les scènes des programmes internes.

Record Controller

Le projecteur dispose d'un enregistreur DMX qui peut recevoir les scènes programmées depuis votre contrôleur DMX. Ajuster la quantité désirée de scène depuis le panneau de contrôle. Ensuite lancer les scènes depuis votre contrôleur, elles seront automatiquement transmises au projecteur.

Excursion

Un projecteur MASTER peut envoyer jusqu'à 3 différents groupes de données vers des projecteurs SLAVE - par exemple un projecteur MASTER peut contrôler 3 projecteurs SLAVE différents, qui effectueront chacun 3 programmes différensts - Le projecteur MASTER envoie les 3 programmes en boucle continue.

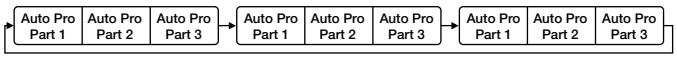

Le projecteur SLAVE reçoit les données issues du projecteur MASTER correspondant au groupe dans lequel le projecteur SLAVE a été assigné. Par exemple, si le projecteur SLAVE a été assigné en "Slave 1" dans le menu "Set to Slave", le projecteur MASTER envoie "Auto Program Part 1" à ce projecteur SLAVE. S'il était assigné en "Slave 2", le projecteur

SLAVE recevrait le programme “Auto Program Part 2” du projecteur MASTER.

Pour lancer un programme respecter la procédure suivante :

1. Slave Settings - Réglage du projecteur SLAVE

- Sélectionner “Function Mode” à l’aide des boutons.
- Appuyer sur ENTER pour confirmer.
- Sélectionner “Set to slave” à l’aide des boutons.
- Appuyer sur ENTER pour confirmer.
- Sélectionner “Slave 1”, “Slave 2” ou “Slave 3” à l’aide des boutons.
- Appuyer sur ENTER pour confirmer.
- Appuyer sur MODE/ESC pour retourner dans le menu principal.

2. Automatic Program Run

- Sélectionner “Function Mode” à l’aide des boutons.
- Appuyer sur ENTER pour confirmer.
- Sélectionner “Auto Program” à l’aide des boutons.
- Appuyer sur ENTER pour confirmer.
- Sélectionner “Master” ou “Alone” à l’aide des boutons. Le choix «Alone» signifie seul, et «Master» que le projecteur est défini en tant que maître.
- Appuyer sur ENTER pour confirmer.
- Appuyer sur MODE/ESC pour retourner dans le menu principal.

3. Sélection du programme pour “Auto Program Part”

- Sélectionner “Edit program” à l’aide des boutons.
- Appuyer sur ENTER pour confirmer.
- Sélectionner “Select programs” à l’aide des boutons.
- Appuyer sur ENTER pour confirmer.
- Sélectionner “Auto Program Part 1”, “Auto Program Part 2” or “Auto Program Part 3”, et donc quel programme Slave doit être envoyé. Le choix “Part 1” signifie que le projecteur SLAVE effecutera le même programme que le projecteur MASTER.
- Appuyer sur ENTER pour confirmer.
- Appuyer sur MODE/ESC pour retourner dans le menu principal.

4. Sélection du programme pour “Edit Program”

- Sélectionner “Edit program” à l’aide des boutons.
- Appuyer sur ENTER pour confirmer.
- Sélectionner “Edit program” à l’aide des boutons.
- Appuyer sur ENTER pour confirmer.
- Sélectionner le programme souhaité à l’aide des boutons..

Vous pouvez éditer des scènes spécifiques dans un programme spécifique.

- Appuyer sur ENTER pour confirmer.
- Appuyer sur MODE/ESC pour retourner dans le menu principal.

5. Enregistrement de scènes automatique

- Sélectionner “Edit program” à l’aide des boutons.
- Appuyer sur ENTER pour confirmer.
- Sélectionner “Edit scenes” à l’aide des boutons.
- Sélectionner la quantité de scène désirée à l’aide des boutons. (quantité maximale : 250 scènes)
- Appuyer sur ENTER pour confirmer.
- Appuyer sur MODE/ESC pour retourner dans le menu principal.

Exemple :
“Program 2” inclue les scènes : 10, 11, 12, 13
“Program 4” inclue les scènes : 8, 9, 10
“Program 6” inclue les scènes : 12, 13, 14, 15
“Auto Program Part 1” est le “Program 2”
“Auto Program Part 2” est le “Program 3”
“Auto Program Part 3” est le “Program 6”

Les 3 groupes de projecteurs SLAVE jouent le “Auto Program” enb respectant la séquence suivante :

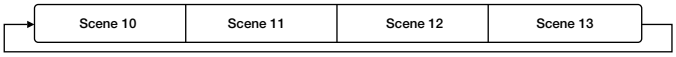

Part 1:

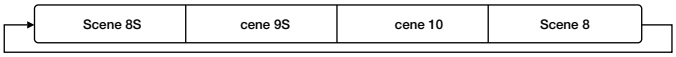

Part 2:

Part 3:

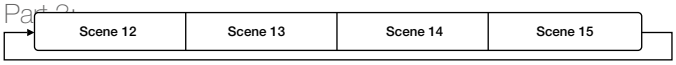

Charte DMX du WildSun 500

Fonction des canaux DMX et valeurs correspondantes				
Mode/circuit			Valeur	Fonction
St	Ba	Ex		
1	1	1		**Mouvement PAN Fort 8bit**
			0-255	Mouvement PAN Fort
2		2		**Mouvement PAN Fin 16bit**
			0-255	Mouvement PAN Fin
3	2	3		**Mouvement TILT Fort 8bit**
			0-255	Mouvement TILT Fort
4		4		**Mouvement TILT Fin 16bit**
			0-255	Mouvement Tilt Fin
5	3	5		**Vitesse Pan/Tilt**
			0-225	Vitesse maxi vers mini
			226-235	Mouvement au “noir”
			226-235	Pas de fonction
6	4			**Led ROUGE - tous les anneaux**
			0-255	ROUGE (0-Eteint , 255-100% ROUGE)
7				**Led ROUGE Fin - tous les anneaux**
			0-255	Contôle Fin pour Led ROUGE
8	5			**Led VERT - tous les anneaux**
			0-255	VERT (0-Eteint , 255-100% VERT)
9				**Led VERT Fin - tous les anneaux**
			0-255	Contôle Fin pour Led VERT
10	6			**Led BLEU - tous les anneaux**
			0-255	BLEU (0-Eteint , 255-100% BLEU)
11				**Led BLEU Fin - tous les anneaux**
			0-255	Contôle Fin pour Led BLEU
12	7			**Led BLANC - tous les anneaux**
			0-255	BLANC (0-Eteint , 255-100% BLANC)
13				**Led BLANC Fin - tous les anneaux**
			0-255	Contôle Fin pour Led BLANC
		17		**Led ROUGE - anneau 1**
			0-255	ROUGE (0-Eteint , 255-100% ROUGE)
		18		**Led ROUGE Fin - anneau 1**
			0-255	Contôle Fin pour Led ROUGE
		19		**Led VERT - anneau 1**
			0-255	VERT (0-Eteint , 255-100% VERT)
		20		**Led VERT Fin - anneau 1**
			0-255	Contôle Fin pour Led VERT
		21		**Led BLEU - anneau 1**
			0-255	BLEU (0-Eteint , 255-100% BLEU)
		22		**Led BLEU Fin - anneau 1**
			0-255	Contôle Fin pour Led BLEU
		23		**Led BLANC - anneau 1**
			0-255	BLANC (0-Eteint , 255-100% BLANC)
		24		**Led BLANC Fin - anneau 1**
			0-255	Contôle Fin pour Led BLANC
		25		**Led ROUGE - anneau 2**
			0-255	ROUGE (0-Eteint , 255-100% ROUGE)
		26		**Led ROUGE Fin - anneau 2**
			0-255	Contôle Fin pour Led ROUGE
		27		**Led VERT - anneau 2**
			0-255	VERT (0-Eteint , 255-100% VERT)
		28		**Led VERT Fin - anneau 2**
			0-255	Contôle Fin pour Led VERT
		29		**Led BLEU - anneau 2**
			0-255	BLEU (0-Eteint , 255-100% BLEU)

Fonction des canaux DMX et valeurs correspondantes				
Mode/circuit			Valeur	Fonction
St	Ba	Ex		
		30		**Led BLEU Fin - anneau 2**
			0-255	Contôle Fin pour Led BLEU
		31		**Led BLANC - anneau 2**
			0-255	BLANC (0-Eteint , 255-100% BLANC)
		32		**Led BLANC Fin - anneau 2**
			0-255	Contôle Fin pour Led BLANC
		33		**Led ROUGE - anneau 3**
			0-255	ROUGE (0-Eteint , 255-100% ROUGE)
		34		**Led ROUGE Fin - anneau 3**
			0-255	Contôle Fin pour Led ROUGE
		35		**Led VERT - anneau 3**
			0-255	VERT (0-Eteint , 255-100% VERT)
		36		**Led VERT Fin - anneau 3**
			0-255	Contôle Fin pour Led VERT
		37		**Led BLEU - anneau 3**
			0-255	BLEU (0-Eteint , 255-100% BLEU)
		38		**Led BLEU Fin - anneau 3**
			0-255	Contôle Fin pour Led BLEU
		39		**Led BLANC - anneau 3**
			0-255	BLANC (0-Eteint , 255-100% BLANC)
		40		**Led BLANC Fin - anneau 3**
			0-255	Contôle Fin pour Led BLANC
		41		**Led ROUGE - anneau 4**
			0-255	ROUGE (0-Eteint , 255-100% ROUGE)
		42		**Led ROUGE Fin - anneau 4**
			0-255	Contôle Fin pour Led ROUGE
		43		**Led VERT - anneau 4**
			0-255	VERT (0-Eteint , 255-100% VERT)
		44		**Led VERT Fin - anneau 4**
			0-255	Contôle Fin pour Led VERT
		45		**Led BLEU - anneau 4**
			0-255	BLEU (0-Eteint , 255-100% BLEU)
		46		**Led BLEU Fin - anneau 4**
			0-255	Contôle Fin pour Led BLEU
		47		**Led BLANC - anneau 4**
			0-255	BLANC (0-Eteint , 255-100% BLANC)
		48		**Led BLANC Fin - anneau 4**
			0-255	Contôle Fin pour Led BLANC
14	8	6		**Shutter, strobe**
			0-31	Led éteinte
			32-63	Led allumée
			64-95	Effet Strobe de Lent vers Rapide
			96-127	Led allumée
			128-159	Effets de pulsation en séquence
			160-191	Led allumée
			192-223	Effet Strobe aléatoire de Lent vers Rapide
			224-255	Led allumée
15	9	7		**Dimmer Général**
			0-255	Intensité de 0 à 100%
16		8		**Intensité du Dimmer Fin**
			0-255	Contrôle Fin du Dimmer

Fonction des canaux DMX et valeurs correspondantes				
Mode/circuit			Valeur	Fonction
St	Ba	Ex		
17	10	9		**Color Macro / Macro de couleurs**
			0-7	Pas de fonction
			8-39	De ROUGE vers JAUNE
			40-71	De JAUNE vers VERT
			72-103	De VERT vers CYAN
			104-135	De CYAN vers BLEU
			136-167	De BLEU vers MAGENTA
			168-199	De MAGENTA vers ROUGE
			200-231	De ROUGE vers BLANC
			232-255	Variation de couleurs de Lent vers Rapide
18	11	10		**Color Presets / Preset de couleurs**
			0-4	Pas de fonction
			5--9	BLANC 2700°K
			10--14	BLANC 3200°K
			15-19	BLANC 4300°K
			20-24	BLANC 5600°K
			25-29	BLANC 6500°K
			30-34	BLANC 8000°K
			35-39	ROUGE
			40-44	VERT
			45-49	BLEU
			50-54	BLANC “NATUREL”
			55-59	BLANC “FULL”
			60-64	JAUNE
			65-69	MAGENTA
			70-74	CYAN
			75-79	SAUMON
			80-84	TURQUOISE
			85-89	VERT PÂLE
			90-94	“STEEL BLUE”
			95-99	ORANGE
			100-104	“STRAW”
			105-109	“PALE LAVANDER”
			110-114	ROSE
			115-119	ROUGE/BLANC
			120-124	VERT/ROUGE
			125-129	BLEU/ROUGE
			130-134	BLANC/ROUGE
			135-139	BLANC/ROSE
			140-144	BLANC/TURQUOISE
			145-149	POINT ROUGE/BLANC
			150-255	Réservé
19	12	11		**Dimmer pour Preset de couleurs**
			0-255	Dimmer de 100 à 0%

Fonction des canaux DMX et valeurs correspondantes				
Mode/circuit			Valeur	Fonction
St	Ba	Ex		
20	13	12		**Chase Patterns / Effets de chenillards**
			1--14	OFF
			15-30	Chenillard 1
			31-46	Chenillard 2
			47-62	Chenillard 3
			63-78	Chenillard 4
			79-94	Chenillard 5
			95-110	Chenillard 6
			111-126	Chenillard 7
			127-142	Chenillard 8
			143-158	Chenillard 9
			159-174	Chenillard 10
			175-190	Chenillard 11
			191-206	Chenillard 12
			207-222	Chenillard 13
			223-238	Chenillard 14
			239-255	Chenillard 15
21	14	13		**Chase Speed / Vitesse du chenillard**
			0-125	De Rapide vers Lent, défilement inversé
			126-130	Stop (Vitesse=0)
			131-255	De Lent vers Rapide, défilement normal
22	15	14		**Chase Fade / Fondu enchaîné du Chenillard**
			0-255	Fondu enchaîné du Chenillard
23	16	15		**Zoom**
			0-255	Ajustement du Zoom de 11° à 45°
		16		**Zoom Fin**
			0-255	Contrôle fin pour l’ajustement du Zoom
24	17	49		**Reset, Programmes internes**
			0-79	Normal
			80-84	Reset de tous les moteurs
			85-87	Reset du Zoom
			88-90	Pas de fonction
			91-93	Pas de fonction
			94-96	Pas de fonction
			97-99	Reset des autres moteurs
			100-119	Programme interne 1 (scène 1~8 de EEPROM)
			120-139	Programme interne 2 (scène 9~16 de EEPROM)
			140-159	Programme interne 3 (scène 17~24 de EEPROM)
			160-179	Programme interne 4 (scène 25~32 de EEPROM)
			180-199	Programme interne 5 (scène 33~40 de EEPROM)
			200-219	Programme interne 6 (scène 41~48 de EEPROM)
			220-239	Programme interne 7 (scène 49~56 de EEPROM)
			240-255	Contrôle par le son (scène du Programme 1)

Remarque :
Les couleurs accordées au Chase Pattern sont directement celles issues des canaux séparés R/G/B/W et/ou du canal Color Preset et/ou du canal COLOR MACRO. Si ces canaux sont tous à zéro, aucune couleur ne sera projetée par l’appareil lorsque le canal CHASE Pattern sera envoyé.

Le projecteur WILDSUN 500 dispose de 3 modes DMX différents, ceci pour s’adapter au mieux aux besoins de l’utilisateur. Le choix du mode souhaité - BASIC (Ba) / STANDARD (St) / EXTENDED (Ex) s’effectue depuis le menu de l’appareil, dans le sous-menu “USER MODE”.

Entretien et maintenance

L'entretien et la maintenance de votre WILDSUN 500 doit être réalisé par une personne qualifiée et habilitée à effectuer ce type d'intervention. Votre WILDSUN 500 demande un entretien régulier dont la fréquence dépend essentiellement de l'environnement et des conditions d'utilisation. Une utilisation intensive dans un milieu poussiéreux, ou l'absence de circulation d'air autour de l'appareil peuvent provoquer des perturbations de fonctionnement qui peuvent entraîner une surchauffe et occasionner des dégâts qui ne sont pas pris en charge par la garantie.

ATTENTION !

Débranchez le câble d'alimentation avant toute intervention.

Nettoyage

Il est impératif de nettoyer régulièrement votre WILDSUN 500. En effet, la poussière et les résidus divers accumulés sur les ouies de ventilation, le corps et la vitre de l'appareil peuvent réduire l'efficacité lumineuse de celui-ci et nuire à son fonctionnement correct.

- Déconnectez le câble d'alimentation du secteur.
- Soufflez pour évacuer avec de l'air comprimé les particules de poussières accumulées sur et entre les ailettes de refroidissement situées à l'arrière du bloc optique de l'appareil.
- Nettoyez la vitre de l'appareil avec un chiffon doux légèrement humide. Au besoin, vous pouvez utiliser un produit destiné au nettoyage des vitres. Ne jamais utiliser de solvants agressifs !

Surveillance

Votre installation doit faire l'objet d'une vérification régulière par un organisme agréé.
En outre, vous devez faire vérifier chaque année les points suivants par une personne qualifiée :

- Le système de fixation du projecteur doit être correctement installé et ne pas présenter de trace de corrosion.
- Le support sur lequel est installé le projecteur ne doit présenter aucune déformation ou trace de corrosion.
- L'élingue de sécurité doit être fixé à l'emplacement prévu à cet effet.
- Les pièces mécaniques ne doivent présenter aucune trace d'usure.
- Les câbles électriques ne doivent présenter aucune trace d'usure, d'entailles ou d'épissures.

Spécifications techniques

Optique

Sytème à zoom de rapport 4 :1
Efficacité optique de 75%
Angle d'ouverture du faisceau : de 11 à 45°
Zoom linéaire motorisé

Source

31 sources LED multi-couleurs de haute puissance
Luminosité : jusqu'à 10000 lumen
Durée de vie estimé des sources LED : 25000 heures
Garanti sans effet « flicking », convient parfaitement pour applications télévisées et tous autres événements enregistrés en vidéo

Mouvement

Positionnement extrêmement précis
Tête mobile contrôlée en 8 ou 16 bits
Moteurs pas à pas de haute résolution contrôlés par micro-processeurs, assurant une extrême précision et des mouvements fluides
Re-positionnement automatique du PAN et du TILT
Excursion de la tête : 540° (PAN), 270° (TILT)

Couleurs

Système de mixage à 4 couleurs Rouge, Vert, Bleu et Blanc, assurant un Indice de Rendu des Couleurs (IRC) élevé
Lumière produite uniforme, sans ombres portées, offrant de riches teintes saturées et pastels
Résolution des couleurs sur 8 ou 16 bits
Roue de couleurs virtuelle incluant des pré-réglages de lumière blanche
Couleurs fixes et changement de couleur dynamique pré-programmés

Dimmer, Strobe

Dimmer électronique pour l'ajustement de la lumière de 0 à 100% sans variation de couleur (16 bit)
Effet Strobe en blanc ou en couleur très rapide, de 1 à 25 flahs/seconde
Effet Strobe variable pré-programmé

Contrôle

DMX 512 USITT, avec révepteur DMX Wireless intégré
Fonctions MASTER/SLAVE pour piloter plusieurs projecteurs sans console DMX
17, 24 ou 49 canaux DMX de contrôle au choix
Modes DMX sélectionnables

Caractéristiques logicielles

Menus complets pour le réglage d'adresse DMX et des fonctions avancées
Compatible avec le protocole DMX-RDM (Remote Device Management)
Afficheur LCD pouvant être éteint
Sélection 8/16 bits de la résolution des mouvements
Inversion PAN et TILT
Contrôle permanent des paramètres de refroidissement pour réduire le niveau sonore
Modes de ventilation sélectionnables par l'utilisateur
Modes de programmes automatiques pré-enregistrés
Mise à jour du logiciel via la ligne DMX (accessoire optionnel requis)

Caractéristiques matérielles

Afficheur LCD pour l'adressage et les fonctions spéciales, pouvant être inversé
5 boutons pour l'accès aux menus
Protection contre les excès de température
Contrôle par un signal DMX512 standard, via connectique XLR 3 et 5 broches ou via récepteur Wireless DMX intégré
Système de blocage du PAN et du TILT pour faciliter le transport

Alimentation

110-240 Volts AC / 50-60 Hz
Alimentation électronique avec PFC (Power factor Correction) actif

Refroidissement

Système de refroidissement très performant
Ventilateur avec vitesse ajustable automatiquement, pour réduire le niveau sonore (en Mode AUTO)
Modes de ventilations sélectionnables par l'utilisateur

Construction

Capots : moulés en ABS PC classe V0 (retardant au feu)
Châssis : fabriqué en aluminium et en plaques d'acier
2 poignées pour le transport
Indice de protection : IP20 (usage intérieur seulement)
Finition : Carbon (noir)

Fixation

2 crochets OMEGA fournis, avec fixation rapide 1/4 de tour sur la base du projecteur
Ponts de fixation : 4 réceptacles 1/4 de tour permettant le montage des crochets OMEGA de 2 manières différents
Point d'attache pour élingue de sécurité

Paramètres d'utilisation

Positions de fonctionnement : toutes
Température ambiante Maximum autorisée (Ta) : 45°C

Conformité

EU (CEM) : EN50081-1, EN50082-1
EU (Sécurité électrique) : EN60598-1, EN60598-2-17

Dimensions

446 x 544 x 305 mm (largeur x hauteur x profondeur)

Poids

22,8 Kg

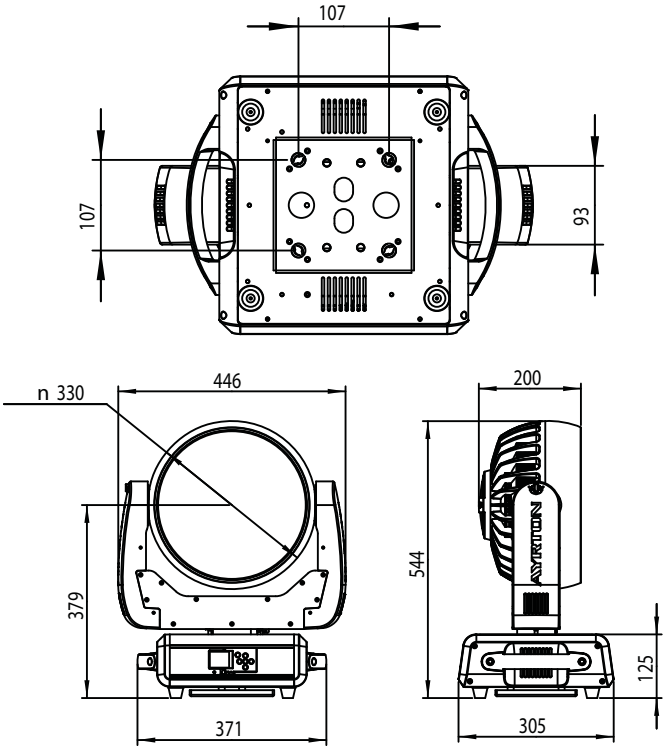

Mousse pour réalisation d'un «flightcase»

Le WILDSUN 500 est livré emballé dans un carton, et à l'intérieur se trouve une mousse protectrice dense entourant l'appareil.
Cette coque de protection est destinée à être re-utilisée, pour faciliter la fabrication de «Flight-cases» de transport parfaitement adaptés aux appareils.
AYRTON ne commercialise pas de «flight-case» dédiés au WILDSUN 500, la réalisation de cet accessoire incombe à l'utilisateur.
Les dimensions principales de cette coque de protection sont indiquées sur le schéma suivant :

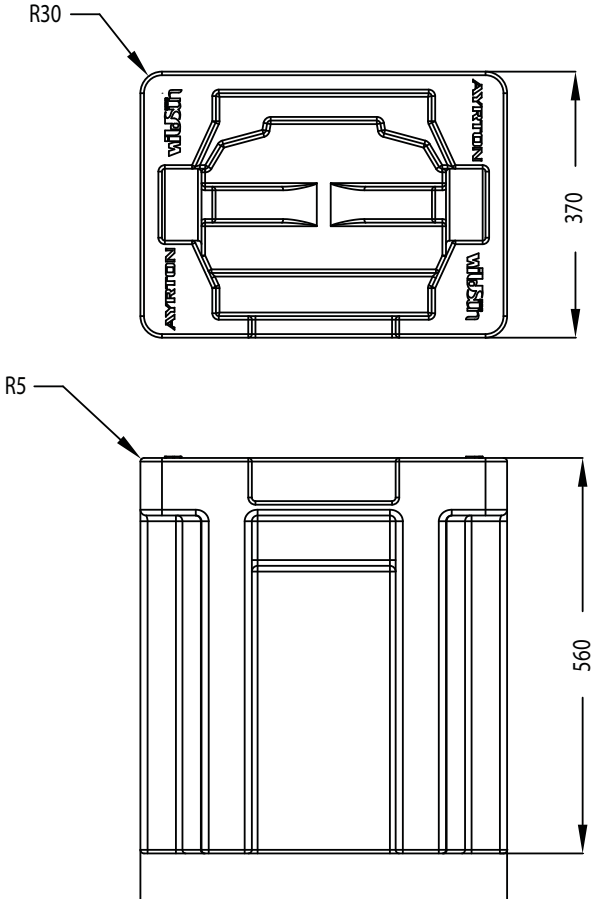

Garantie

Le projecteur AYRTON WILDSUN 500 est garanti contre tout vice de fabrication pendant la durée de une (1) année à compter de la date d'achat de l'appareil.

Cette garantie ne prend pas en charge les traces de chocs ou tout dommage causé à l'appareil par une utilisation abusive de celui-ci, ou par une utilisation en dehors des conditions d'utilisation présentes dans ce manuel d'utilisation.
De même, les défauts d'aspect causés par l'usure normale de l'appareil ne peuvent faire l'objet d'une prise en charge par la garantie.

Toute modification de l'appareil entraîne la nullité de la garantie. AYRTON ne peut en aucun cas être tenu pour responsable de la qualité et de la conformité de l'installation de ce produit, qui est de la responsabilité de l'installateur.

Le bris des vitres du projecteur WILDSUN 500, ainsi que les dommages qui pourraient en découler, sont exclus de la garantie.

Seuls d'éventuels défauts d'aspect, sous réserve que ceux-ci soient signalés à votre revendeur AYRTON dès le déballage de l'appareil et avant toute utilisation de celui-ci, pourront faire l'objet d'une prise en charge par la garantie de cet appareil.

Remarque :
Des erreurs ou omissions peuvent subsister dans ce document.
Toutes les informations présentes dans ce manuel sont susceptibles de modifications sans préavis.

Notes .

wildSun 500

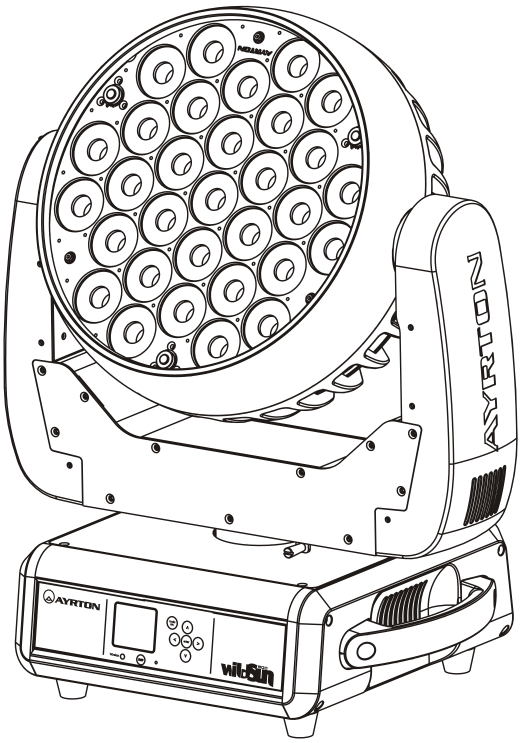

AYRTON

Light in action

AYRTON
Le Parc de L'Evénement
1, Allée d'Effiat
F91160 - Longjumeau
France

Tél.: 33 (0) 1 69 10 33 90
Fax: 33 (0) 1 69 10 33 91
contact@ayrton.eu
www.ayrton.eu